MTS IntegralChuck S-P/A für Einzelpalettierung

Sicherheit, Garantie, Haftung und Serviceadressen siehe Beilage A.

MTS IntegralChuck S-P/A for single palletization

For safety, guarantee, liability and service addresses, see Appendix A.

Mandrin Integral Chuck S-P/A MTS pour monopalettisation

Sécurité, garantie, responsabilités et adresses de service : voir annexe A.

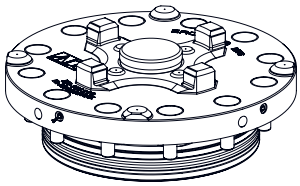

Verpackungsinhalt überprüfen

1 x MTS IntegralChuck S-P/A für Einzelpalettierung

12 x Zylinderschraube M6 x 16

12 x Schraubenabdeckung

Check package contents

1 x MTS IntegralChuck S-P/A for single palletization

12 x Socket head bolts M6 x 16

12 x Bolt caps

Vérifier l'intégralité de la livraison

1 x Mandrin Integral Chuck S-P/A MTS pour monopalettisation

12 x Vis à tête cylindrique M6 x 16

12 x Chapeau de vis

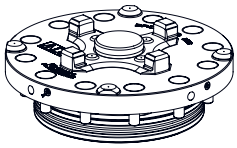

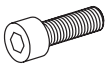

Anwendung (bestimmungsgemässe Verwendung)

EROWA Spannfutter werden verwendet um Werkstückträger und Werkstückspanner zu halten.

MTS IntegralChuck S-P/A kann für Einzel- oder Mehrfachpalettierung verwendet werden.

Application (intended purpose)

EROWA chucks are used to hold workpiece carriers and workpiece clamping systems.

The MTS IntegralChuck S-P/A can be used for single or multiple palletization.

Utilisation (conformément à sa destination)

Les mandrins EROWA sont utilisés pour maintenir le porte-pièce et le dispositif de serrage de pièce.

Le mandrin IntegralChuck S-P/A MTS peut être utilisé aussi bien pour monopalettisation qu'en palettisation multiple.

WICHTIG

Einzelpalettierung in Kombination mit der MTS Palette ER-129663 (Option) und ER-033602 (Option).

Montage auf Fräsmaschinen, Bearbeitungszenter und Aufspannvorrichtungen.

IMPORTANT

Single palletization in combination with MTS pallet ER-129663 (option) and pallet ER-033602 (option).

To be fitted to milling machines, machining centers and clamping fixtures.

IMPORTANT

Monopalettisation en combinaison avec la palette MTS ER-129663 (en option) et ER-033602 (en option).

Montage sur fraiseuses, centres d'usinage et dispositifs de fixation.

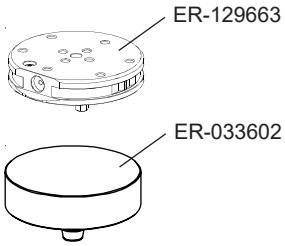

WICHTIG

Der Montagezapfen (E) darf erst nach dem Einbau des MTS IntegralChuck in einen Maschinentisch, eine Aufspannvorrichtung, usw. entfernt werden.

Das MTS IntegralChuck steht unmontiert unter Federspannung.

IMPORTANT

The assembly spigot (E) may only be removed once the MTS IntegralChuck has been fitted to a machine table, clamping fixture, etc.

When it is not fitted, the MTS IntegralChuck is under spring pressure.

IMPORTANT

Le tige de montage (E) ne peut être enlevée qu'après montage du mandrin IntegralChuck MTS sur une table de machine, un dispositif de fixation, etc.

À l'état non monté, le mandrin IntegralChuck MTS est sous tension de ressort.

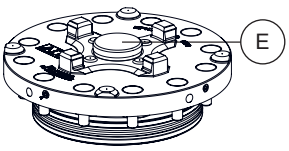

Symbolerklärung

Das EROWA Produkt wurde nach den allgemein anerkannten Regeln der Technik und dem aktuellen Stand von Wissenschaft und Technik gefertigt. Dennoch gehen von Maschinen Risiken aus, die sich konstruktiv nicht vermeiden lassen. Um dem mit dem EROWA Produkt arbeitenden Personal ausreichend Sicherheit zu gewährleisten, werden zusätzlich Sicherheitshinweise gegeben. Nur wenn diese beachtet werden, ist hinreichende Sicherheit beim Umgang mit dem EROWA Produkt gewährleistet. Bestimmte Textstellen sind besonders hervorgehoben. Die so gekennzeichneten Stellen haben folgende Bedeutung:

Explanation of the symbols

The EROWA Product has been manufactured according to the generally recognized rules of technology and the state of the art of science and technology. Even so, machines involve risks which cannot be avoided by means of design and construction. In order to provide personnel working with the EROWA Product with adequate safety, additional precautions are provided. Adequate safety at work with the EROWA Product can only be ensured if these precautions are being followed. Certain passages have been marked in a particular way. The passages marked in this manner have the following meaning:

Description des symboles utilisés

Le Produit EROWA a été conçu en fonction des règles techniques généralement admises et de l'état actuel des connaissances scientifiques et techniques. Il n'en reste pas moins que toute machine présente nécessairement des risques qui ne peuvent pas être entièrement éliminés par la seule approche conceptuelle. D'où la prescription de consignes de sécurité spécifiques pour assurer une sécurité maximale au personnel travaillant sur le Produit EROWA. Seule l'observation de ces consignes de sécurité permet d'assurer une sécurité suffisante aux personnes dans leurs rapports avec le Produit EROWA. Certains passages ont été mis en évidence. Ils ont les significations suivantes :

GEFAHR	DANGER	DANGER
Steht für eine unmittelbar drohende Gefahr, die zu schweren, irreversiblen Körperverletzungen oder zum Tod führt.	Highlights an immediate thread of danger that will cause serious, irreversible physical injury or death.	Signale un danger qui vous menace directement et qui provoque de graves blessures corporelles ou la mort.

WARNUNG	WARNING	AVERTISSEMENT
Steht für eine möglicherweise gefährliche Situation, die zu schweren Körperverletzungen oder zum Tod führen kann.	Highlights a possible dangerous situation that could cause serious physical injury or death.	Signale une situation potentiellement dangereuse pouvant entraîner la mort ou de graves blessures corporelles.

VORSICHT	CAUTION	ATTENTION
Steht für eine möglicherweise gefährliche Situation, die zu geringfügigen oder mässigen Verletzungen führen kann.	Highlights a possible dangerous situation that could cause minor or moderate injury.	Signale une situation potentiellement dangereuse pouvant entraîner des blessures légères ou modérées.

HINWEIS	*NOTICE*	*INDICATION*
Steht für eine möglicherweise schädliche Situation, bei der das Produkt oder eine Sache in seiner Umgebung beschädigt werden könnte.	Highlights a possible harmful situation in which the product or an object in the vicinity could be damaged.	Signale une situation potentiellement néfaste dans laquelle le produit ou un objet placé à proximité de lui risque d'être endommagé.

WICHTIG	*IMPORTANT*	*IMPORTANT*
Steht für Anwendungshinweise und andere nützliche Informationen.	Highlights information on usage and other useful information.	Signale des consignes d'utilisation et d'autres informations utiles.

Schutzeinrichtungen

GEFAHR

Unvorhersehbare Fehlfunktionen oder fehlerhaftes Material des Produkts (wegfliegen von Teilen), können zu schweren und irreversiblen Körperverletzungen führen.

Die vorhandenen Schutzeinrichtungen sind gemäss der Betriebsanleitung (Werkzeugmaschine) korrekt und konsequent anzuwenden.

Protection devices

DANGER

Unforeseeable malfunctions or faulty material of the product (parts being thrown out) can cause severe and irreversible injury.

The existing protection devices must be used properly and consistently according to the operating instructions (machine tool).

Dispositifs de protection

DANGER

Des dysfonctionnements imprévisibles ou un matériau défectueux dans le produit (pièces qui s'échappent) peuvent entraîner des blessures corporelles lourdes et irrémédiables.

Les dispositifs de protection existants doivent donc être utilisés systématiquement et conformément aux instructions de service (de la machine-outil).

Persönliche Schutzausrüstung

WARNUNG

Unsachgemässe Bedienung, fehlerhafte Manipulation oder fehlerhaftes Material (herunterfallen von Teilen, Lärm) können zu schweren Körperverletzungen führen

Der Bediener ist aufgefordert die vorhandene persönliche Schutzausrüstung (z.B. Schutzbrille, Schutzschuhe und Gehörschutz) korrekt zu tragen.

Personal protective equipment

WARNING

Improper operation, erroneous manipulation or faulty material (falling parts, noise) can lead to serious personal injury.

The operator is requested to properly wear the existing personal protective equipment (e.g., goggles, protective shoes, and hearing protection).

Équipement de protection individuelle

AVERTISSEMENT

Toute utilisation non conforme, manipulation erronée ou matériau défectueux (chutes de pièces, bruit) peut entraîner de lourdes blessures corporelles.

L'opérateur est prié de porter correctement les équipements de protection individuelle existants (lunettes de sécurité, chaussures de sécurité, protection auditive, etc.).

HINWEIS

Die Auswahl und die Prüfung über den Einsatz der einzelnen Schutzausrüstungsgegenstände hat durch den Betreiber zu erfolgen.

NOTICE

The operating company is responsible for the selection and verification of use of the individual protection equipment.

INDICATION

L'exploitant est responsable de la sélection et du contrôle des différents équipements de protection individuelle.

Arbeiten mit Druckluft

WARNUNG

Maximalen Reinigungsdruck beachten.

Zu starkes Abblasen und Lärm mit der Druckluft vermeiden, Gehörschutz tragen.
Gegen Augenverletzungen gut sitzende Schutzbrille tragen (auch Drittpersonen). Gefährdung durch Versprühen von Flüssigkeit und wegfliegenden Spänen, etc.

Müssen Teile beim Abblasen in der Hand gehalten werden, sind geeignete Handschuhe zu tragen.

Working with compressed air

WARNING

Observe the maximum cleaning pressure.

Avoid excessive blowing and noise with compressed air, wear hearing protection.

To avoid eye injuries, wear properly fitting safety glasses (including third parties). Risk of spraying liquid and projection of chips, etc.

If you must hold any parts in your hand while blowing them off, wear suitable gloves.

Travailler avec de l'air comprimé

AVERTISSEMENT

Observer la pression de nettoyage maximale.
Éviter un nettoyage par soufflage et bruit à trop forte pression, porter une protection auditive.
Porter des lunettes de sécurité bien ajuster pour éviter toute blessure des yeux (tierces personnes également). Risque de pulvérisation de liquides et de projection de copeaux, etc.

Si le nettoyage exige de tenir des pièces à la main, porter des gants appropriés.

Bezeichnung der Teile

A) Deckel
B) Z-Auflagen mit Bohrungen für Reinigung/ Überwachung
C) Bohrung für Befestigungs-schraube (12 x)
D) Zentrierprismen
E) Montagezapfen
F) Stützring
G) Dichtring
H) O-Ring
I) Druckfeder

Description of parts

A) Lid
B) Z-supports with boreholes for cleaning/monitoring
C) Boreholes for attachment bolts (12 x)
D) Centering prisms
E) Assembly spigot
F) Support ring
G) Sealing ring
H) O-ring
I) Compression spring

Désignation des éléments

A) Couvercle
B) Appui Z avec perçages pour nettoyage/surveillance
C) Perçage pour vis de fixation (12 x)
D) Prismes de centrage
E) Tige de montage
F) Couronne d'appui
G) Joint d'étanchéité
H) Joint torique
I) Ressort de compression

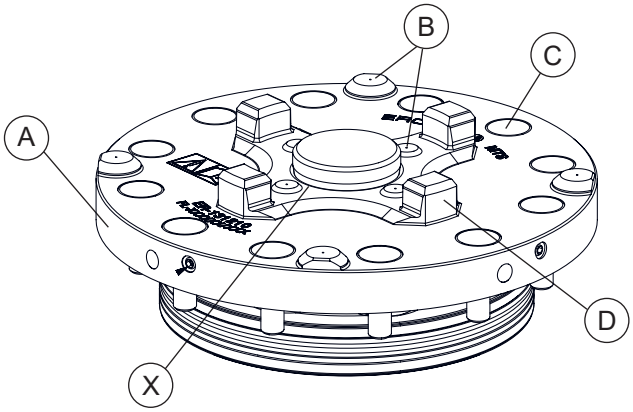

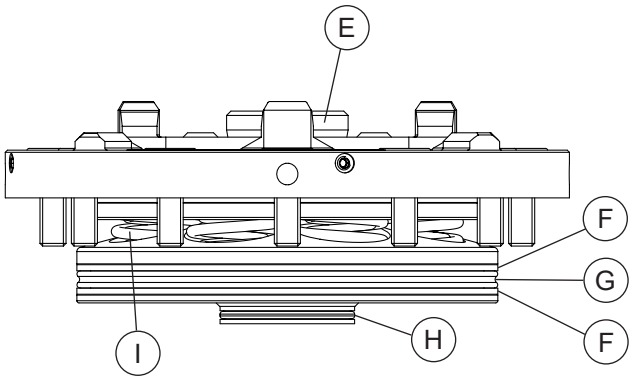

HINWEIS

Die Zentrierprismen (D) oder der Zentrierkonus (X) müssen beim Einsetzen von P Paletten bzw. MTS Zentrier- und Ausgleichs-zapfen immer mit einem leich-ten Oel- oder Fettfilm versehen sein.

Fette und Pasten mit Fest-schmierstoffen dürfen nicht ver-wendet werden. Sie können im Zentrierkonus (X) zu unlösbaren Verbindungen führen.

NOTICE

When P pallets or MTS center-ing and compensation spigots are inserted, the centering prism (D) or the centering taper (X) must always be coated with a light oil or grease film.

Do not use any masses or pastes containing solid lubricants. They may cause the chucking spigot to be stuck in the centering taper (X).

INDICATION

En utilisation de palettes P ou de tiges de centrage ou de com-pen-sation MTS, les prismes de cen-trage (D) ou les cônes de centrage (X) doivent toujours être enrobés d'un léger film d'huile ou de graisse.

L'utilisation de graisses ou de pâtes contenant des lubrifiants solides est prohibée car risquant de provoquer des phénomènes de métallisation dans le cône de centrage (X).

Technische Daten	**Technical data**	**Caractéristiques techniques**	
Repetiergenauigkeit:	Repeatability:	Précision de répétabilité :	≤ 0.003 mm
Spannkraft:	Clamping power:	Force de serrage :	12'000 N
Druckluft:	Air pressure:	Pression pneumatique :	min. 7 bar
Gespannt: drucklos	Tight: depressurized	Serrage par dépressurisation	
Automatisierbar: ja	Automatable: yes	Automatisable : oui	
Betriebstemperatur:	Operating temperature:	Température de fonctionnement :	+5 °C ... +70 °C

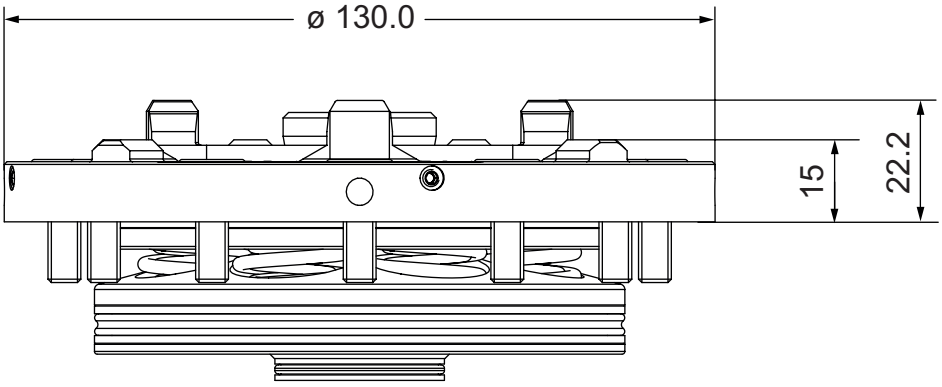

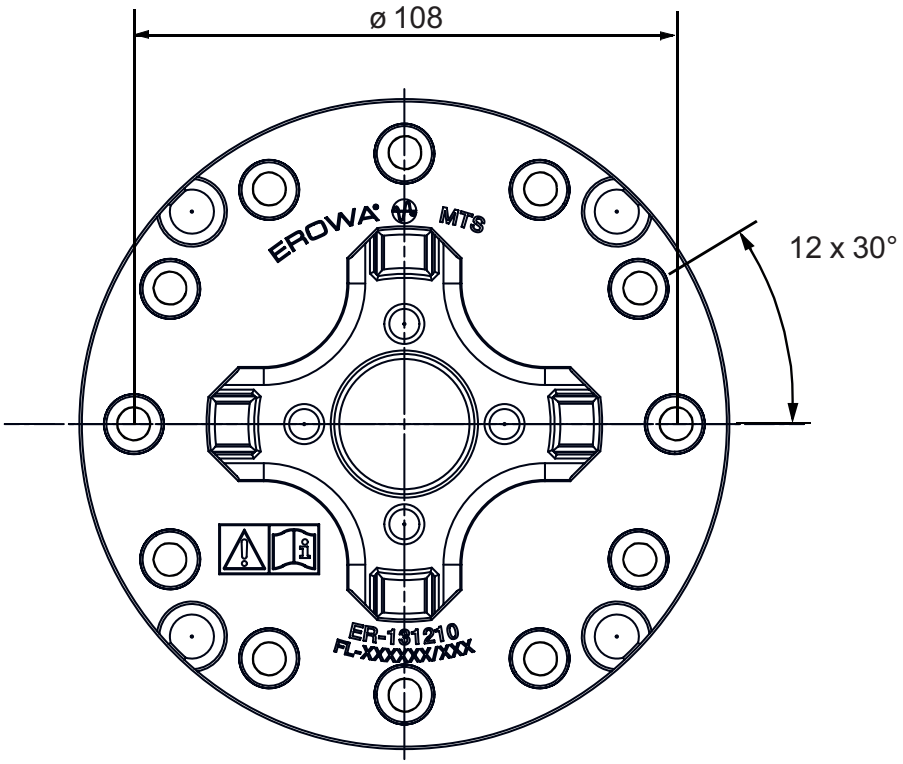

Inbetriebnahme

WICHTIG

Einzelpalettierung in Kombination mit der MTS Palette ER-129663(Option) und ER-033602 (Option).

Setting up

IMPORTANT

Single palletization in combination with MTS pallet ER-129663 (option) and pallet ER-033602 (option).

Mise en service

IMPORTANT

Monopalettisation en combinaison avec la palette MTS ER-129663 (en option) et ER-033602 (en option).

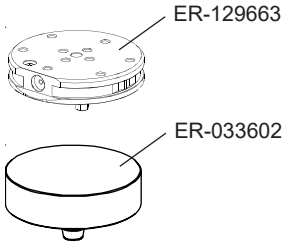

HINWEIS

Der Montagezapfen (E) darf erst nach dem Einbau des MTS IntegralChuck in einen Maschinentisch, eine Aufspannvorrichtung, usw. entfernt werden.

Das MTS IntegralChuck steht unmontiert unter Federspannung.

NOTICE

The assembly spigot (E) may only be removed once the MTS IntegralChuck has been fitted to a machine table, clamping fixture, etc.

When it is not fitted, the MTS IntegralChuck is under spring pressure.

INDICATION

Le tige de montage (E) ne peut être enlevée qu'après montage du mandrin IntegralChuck MTS sur une table de machine, un dispositif de fixation, etc.

À l'état non monté, le mandrin IntegralChuck MTS est sous tension de ressort.

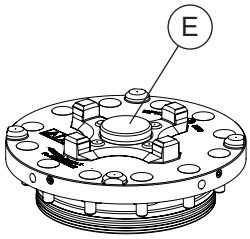

MTS IntegralChuck S-P/A wird auf dem Deckel (A) aufliegend in die Montagefläche eingebaut.

The MTS IntegralChuck S-P/A is fitted to the surface so that it rests on its lid (A).

Le mandrin IntegralChuck S-P/A MTS est monté sur la surface de montage en étant posé sur le couvercle (A).

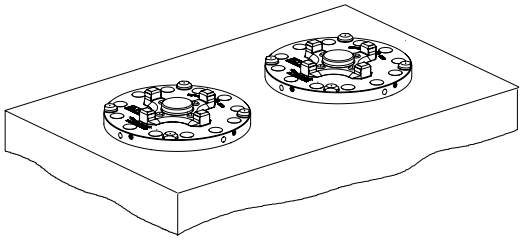

- Montagefläche vorbereiten gemäss Bild 1 (siehe Seite 7).

Bei mehreren Einbaubohrungen ist eine Positionstoleranz von ⌖ ø 0.01 einzuhalten.

- Prepare surface on which IntegralChuck is to be fitted according to Diagram 1 (cf. p. 7).

If several fitting boreholes are drilled, ensure that you are within a position tolerance of ⌖ ø 0.01

- Préparer la surface de montage conformément à la figure 1 (se référer à la page 7).

Dans le cas de plusieurs trous de montage, il convint de maintenir une tolérance de position de ⌖ ø 0.01

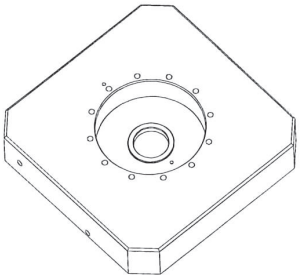

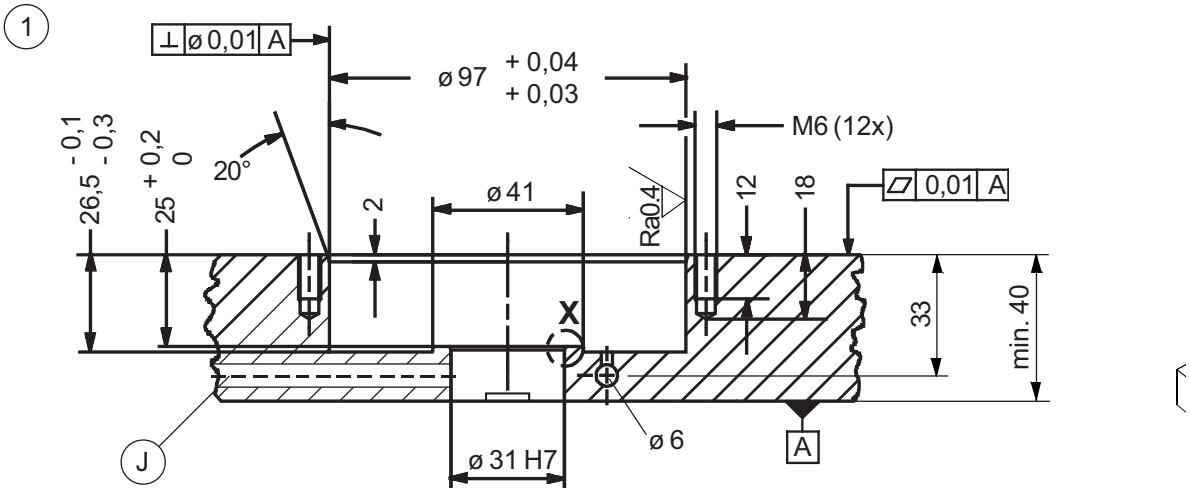

Detail X

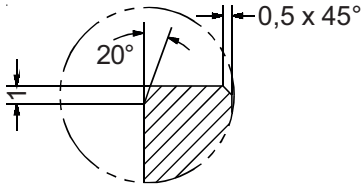

HINWEIS	NOTICE	INDICATION
Der Durchmesser 31H7 muss mindestens 30 mm tief toleranzhaltig gefertig werden, (kann auch durchgehend gebohrt werden (empfohlen). Zudem ist sicherzustellen, dass eine Entlüftung entweder nach unten oder seitlich (O) vorhanden ist.	Drill the 31H7 diameter to a depth of at least 30 mm, making allowances for tolerance; it can also be drilled right through, which is recommended. In addition make sure that the air can be drained off underneath or on the side (O).	L'alésage de diamètre 31H7 doit être, dans les tolérances, de 30 mm au moins de profondeur (peut être également traversant (recommandé). Il faut de plus s'assurer de la présence d'une purge, soit vers le bas, soit vers le haut (O).

WICHTIG	IMPORTANT	IMPORTANT
Bei der Bohrung (O) kann eine M6 Entlüftungsschraube (Option: ER-060131 Satz à 4 Stk.) als Schutz gegen Späne und Spritzwasser montiert werden.	An M6 air-drain bolt (option: ER-060131, set of 4 units) can be fitted into borehole (O) for protection against chips and splashing water.	Une vis de purge M6 (option: ER-060131 jeu de 4 vis.) peut être montée dans l'alésage (O) comme protection contre les copeaux et les projections d'eau.

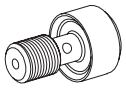

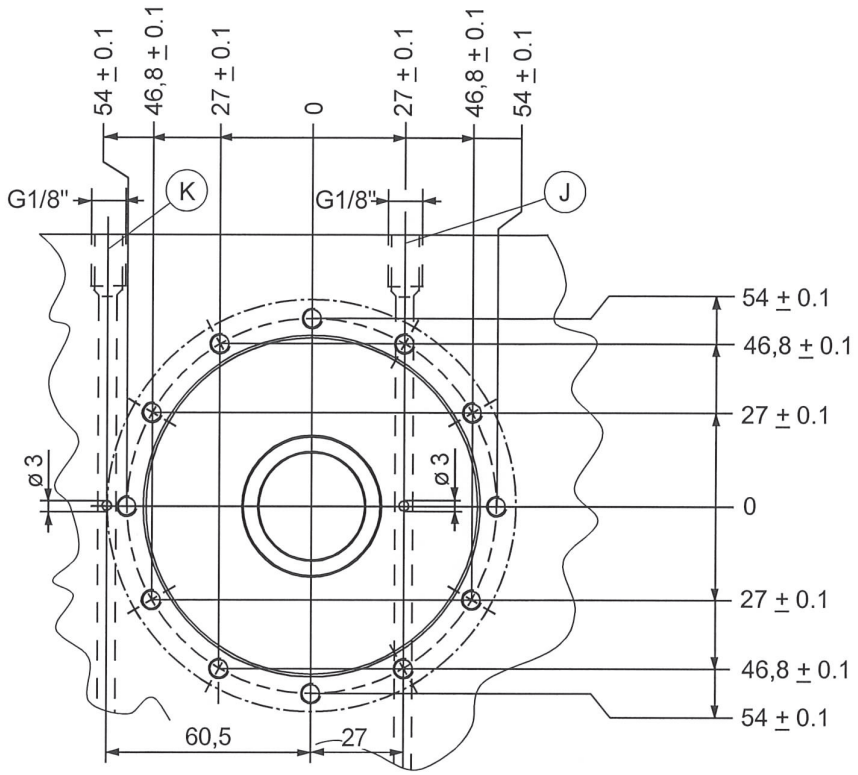

J

- **Öffnen/Schliessen:** Bohrung ø 6 / ø 3 für Druckluftzufuhr, Gewinde für Pneumatikanschluss.

J

- **Open/close:** Borehole ø 6 / ø 3 for compressed-air supply, thread for pneumatic connection.

J

- **Ouverture/fermeture :** Perçage ø 6 / ø 3 pour ali mentation pneumatique, filetage pour raccordement pneumatique.

K

- **Reinigen/Überwachen:** Bohrung ø 6 / ø 3 für Druckluftzufuhr, Gewinde für Pneumatikanschluss.

K

- **Cleaning/monitoring:** Borehole ø 6 / ø 3 for compressed-air supply, thread for pneumatic connection.

K

- **Nettoyage/surveillance :** Perçage ø 6 / ø 3 pour alimentation pneumatique, filetage pour raccordement pneumatique.

WICHTIG

Die Anschlussbohrung ø 3 für die Reinigung und Überwachung kann beliebig auf dem Teilkreisdurchmesser ø 121 gefertigt werden.

Dabei ist zu beachten, dass die Anschlussbohrung ø 3 mit der Position der Bohrung (K) übereinstimmen muss, damit die Druckluftzufuhr gewährt ist.

IMPORTANT

The connection borehole ø 3 for cleaning and monitoring can be drilled anywhere on the reference circle ø 121.

Make sure that the connection borehole ø 3 tallies with the position of borehole (K) so that compressed air supply will be guaranteed.

IMPORTANT

Le perçage de raccordement ø 3 pour le nettoyage et la surveillance peut être exécuté au choix sur le cercle de référence d'entraxes ø 121.

Il faut également veiller à ce que le perçage de raccordement ø 3 coïncide avec la position de l'alésage (K) afin que l'alimentation en air comprimé soit assurée.

Montage

MTS IntegralChuck S-P/A und Montagefläche sauber reinigen und gut einfetten (Silikonfett OKS 1155 oder gleichwertiges Produkt verwenden).

Assembly

Thoroughly clean and grease MTS IntegralChuck S-P/A and mounting surface (use OKS 1155 silicon grease or equivalent product).

Montage

Nettoyer et graisser soigneusement le mandrin IntegralChuck S-P/A MTS et la surface de montage (en utilisant une graisse de silicone OKS 1155 ou un produit similaire).

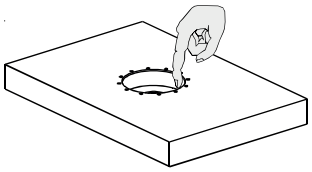

MTS IntegralChuck S-P/A von Hand einsetzen, dabei die Lage der Zentrierprismen (D) beachten. Zylinderschrauben M6 (K) (12 x) einschrauben. Das Futter mit Hilfe einer Messuhr (O) an den Zentrierprismen ausrichten und die Schrauben mit **16 Nm** festziehen.

Insert MTS IntegralChuck S-P/A by hand, taking into account the position of the centering prisms (D). Screw in the 12 M6 socket head bolts (K). Align the chuck on the centering prisms by the help of a dial gauge (O). Tighten bolts to **16 Nm.**

Insérer manuellement le mandrin IntegralChuck S-P/A MTS en tenant compte de la position des prismes de centrage (D). Prévisser les vis à tête cylindrique M6 (K) (12 x). Ajuster le mandrin sur les prismes de centrage à l'aide d'un comparateur (O). Serrer les vis à **16 Nm**.

HINWEIS

Das MTS IntegralChuck S-P/A darf beim einsetzen nicht verkanten. Keine Werkzeuge zur Hilfe nehmen. Darauf achten, dass die O-Ringe und die Montagefläche nicht beschädigt werden.

NOTICE

The MTS IntegralChuck S-P/A must not catch an edge on insertion. Do not use any tools. Ensure that the O-ring and the mounting surface do not get damaged.

INDICATION

Veiller à ne pas coincer le mandrin IntegralChuck S-P/A MTS lors de son insertion et à ne pas endommager les joints toriques et la surface de montage.

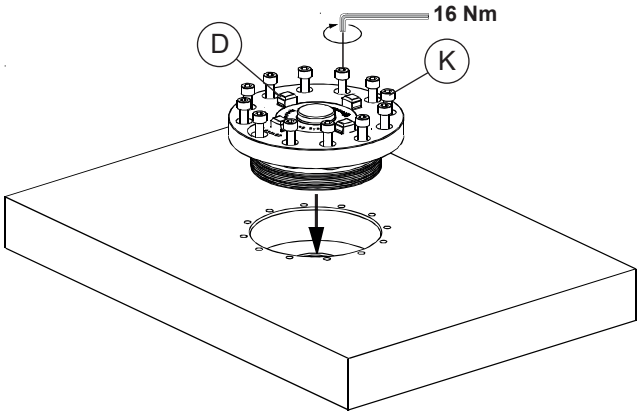

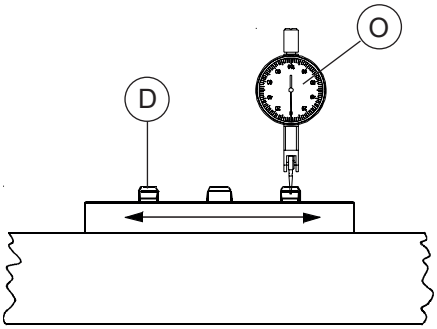

Pneumatische Steuereinheit (Option) mit Anschluss (J) (öffnen) verbinden (Pneumatik-anschluss ist nicht im Lieferumfang enthalten).

Durch Öffnen des MTS IntegralChuck S-P/A kann der Montagezapfen (E) nun entfernt werden.

Durch mehrmaliges Öffnen und Schliessen die Dichtheit und Funktion kontrollieren.

Link up pneumatic control unit (option) with the connection (J) (open) (Pneumatic connection not supplied).

Open the MTS IntegralChuck S-P/A to remove assembly spigot (E).

Check tightness and working order by opening and closing the chuck several times.

Relier l'unité de commande pneumatique (en option) à l'orifice (J) (ouvrir) (Raccord pneumatique ne faisant pas partie de la livraison).

L'ouverture du mandrin IntegralChuck S-P/A MTS permet alors de retirer le tige de montage (E).

Contrôler l'étanchéité et le bon fonctionnement en effectuant plusieurs ouvertures et fermetures successives.

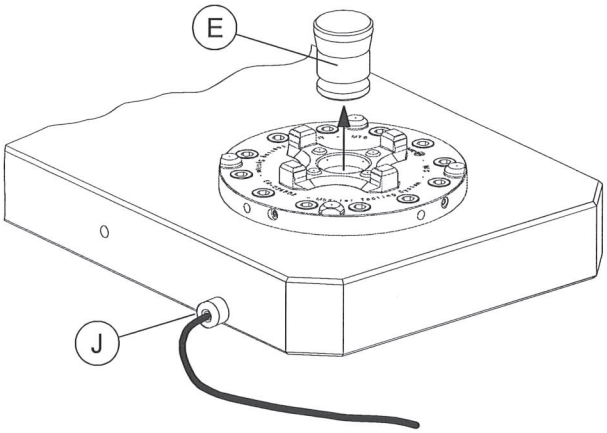

Die Reinigung und Überwachung des MTS IntegralChuck S-P/A erfolgt über den Anschluss (K).

Pneumatikschlauch am Anschluss (K) anbringen und Funktion überprüfen (Pneu-matikanschluss ist nicht im Lieferumfang enthalten).

Nach beendigter Funktionskontrolle Schutzkappen
(L, 12 x, 036986) montieren.

The MTS IntegralChuck S-P/A is cleaned and monitored through connection (K)

Attach pneumatic tube to connection (K) and check working order (Pneumatic connection not supplied).

Once working order has been checked and ensured, fit the 12 protectiv caps (L, 036986).

Le nettoyage et la surveillance du mandrin IntegralChuck MTS S-P/A se font par l'orifice (K).

Fixer la tuyauterie flexible pneumatique à l'orifice (K) et contrôler le bon fonctionnement (Raccord pneumatique ne faisant pas partie de la livraison).

Une fois le contrôle de fonctionnement terminé, monter les capuchons protecteur
(L, 12 x, 036986).

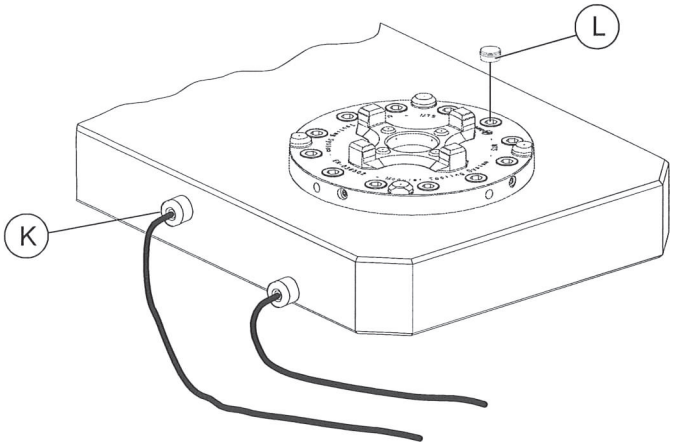

Anpassung von Werkstückträgern oder Paletten

Um Werkstückträger oder Paletten (M) im MTS Integral- Chuck S-P/A spannen zu können, müssen je 4 Ausnahmen für die Zentrierprismen (D) in die Unterseite des Werkstückträgers oder der Palette gebohrt werden.

Adaptation of the workpiece carriers or pallets

Before a workpiece carrier or pallet (M) can be clamped in the MTS IntegralChuck S-P/A, two sets of 4 recesses for the centering prisms (D) must be drilled into the underside of the workpiece carrier or pallet.

L'adaptation des supports de pièces ou des palettes

Pour pouvoir serrer le support de pièces ou la palette (M) dans le mandrin IntegralChuck S-P/A MTS, il convient de percer quatre évidements pour les prismes de centrage (D) dans la face inférieure du support de pièces ou la palette.

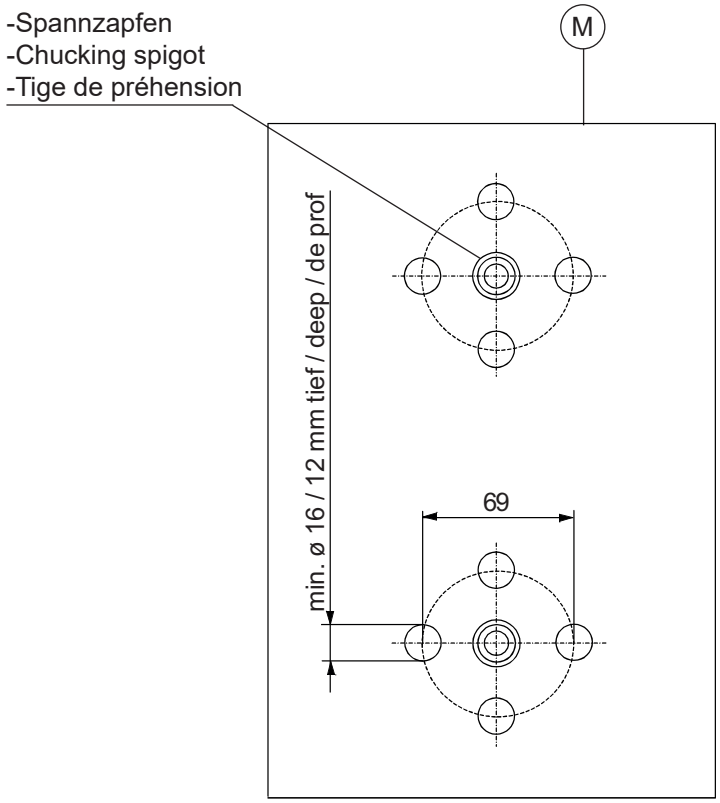

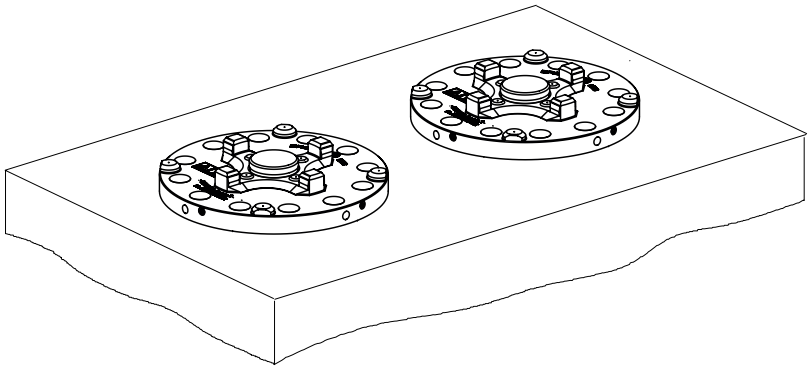

Bedienung

Bedienung mit pneumatischer Steuereinheit

a) Manuelle pneumatische Steuereinheit mit eingebautem Druckluftübersetzer ER-073872 (Option).

Eine genaue Bedienungsanleitung liegt der Steuereinheit bei.

b) Elektropneumatische Steuereinheit mit Überwachung ER-070445 (Option).

Operation

Operation with pneumatic control unit

a) Manual pneumatic control unit with in-built air-pressure booster (ER-073872; option).

The control unit is accompanied by a detailed instruction manual.

b) Electropneumatic control unit with monitoring facility (ER-070445; option).

Conduite

Conduite avec unité de commande pneumatique

a) Unité de commande pneumatique manuelle avec multiplicateur de pression pneumatique incorporé ER-073872 (en option).

Des instructions de service détaillées sont jointes à l'unité de commande.

b) Unité de commande électropneumatique avec surveillance ER-070445 (en option).

a)

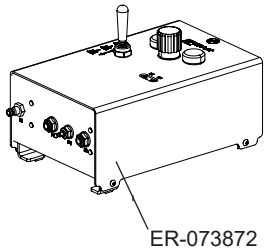

b)

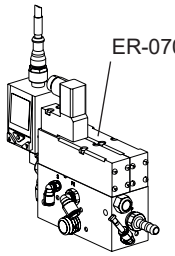

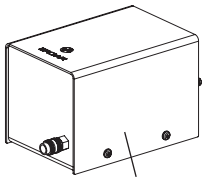

WICHTIG

Um den erforderlichen Luftdruck von min. 7 bar zu erzeugen, kann die Elektropneumatische Steuereinheit mit dem Druckluftübersetzer ER-074893 (Option) kombiniert werden.

IMPORTANT

To generate the necessary air pressure of 7bar, combine the electropneumatic control unit with the air-pressure booster ER-074893 (option).

IMPORTANT

Pour générer la pression pneumatique minimale de 7 bar, l'unité de commande électropneumatique peut être combinée avec le multiplicateur de pression pneumatique ER-074893 (en option).

Bei genügend hohem Netzdruck kann die Steuereinheit ohne Druckverstärker eingesetzt werden.

If the supply pressure is sufficiently high, the control unit can be used without the pressure booster.

Si la pression du réseau pneuma-tique est suffisamment élevée, l'unité de commande peut être utilisée sans multiplicateur de pression.

Eine genaue Bedienungsanleitung liegt der Steuereinheit bei.

The control unit is accompanied by a detailed instruction manual.

Des instructions de service détaillées sont jointes à l'unité de commande.

Instandhaltung, Wartung

- Z-Auflagefläche (B), Konus (X) und Zentrierprismen (D) reinigen und gegen Beschädigung und Korrosion schützen (einfetten).
- Kugeln (Y) fetten.

Maintenance

- Clean Z-support (B), taper (X) and centering prisms (D) and protect against damage and corrosion (grease) .
- Grease balls (Y).

Maintenance

- Nettoyer les surfaces d'appui Z (B), les cônes (X) et les prismes de centrage (D) et les protéger contre les endommagements et la corrosion (graisser).
- Graisser les billes (Y).

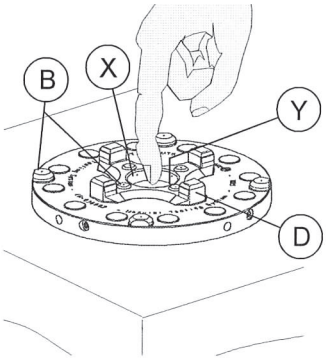

HINWEIS

Fette und Pasten mit Festschmierstoffen dürfen nicht verwendet werden. Sie können im Zentrierkonus (X) zu unlösbaren Verbindungen führen.

NOTICE

Do not use any masses or pastes containing solid lubricants. They may cause the chucking spigot to be stuck in the centering taper (X).

INDICATION

L'utilisation de graisses ou de pâtes contenant des lubrifiants solides est prohibée car risquant de provoquer des phénomènes de métallisation dans le cône de centrage (X).

Störungen, Fehlerbehebungen

F=Fehler, **U**=mögliche Ursache, **B**=Behebung

F : Futter lässt sich nicht öffnen.
U : Eingangsdruck zu gering.
B : Eingangsdruck auf min. 7 bar erhöhen.

F : Palette lässt sich trotz genügend Eingangs-druck von min. 7 bar nicht entfernen.
U : Zentrierprismen sind fettfrei.
B : Palette vorsichtig ab-drücken. Zentrierprismen leicht einfetten.

F : Repetiergenauigkeit stimmt nicht.
U1 : Z-Auflagen (B), Konus (X) oder Zentrierprismen (D) verschmutzt oder beschädigt.
B1 : Z-Auflagen (B), Konus (X) und Zetrierprismen (D) reinigen. Bei Beschädigung das MTS IntegralChuck S-P/A zur Reparatur an EROWA senden.
U2 : -Falsche Zapfen (N) an Palette oder Werkstück-träger montiert.
-MTS Ausgleichszapfen falsch montiert.
B2 : Zapfen richtig montieren.

Failures: cause and action

F=failure, **C**=possible cause, **A**=action

F : Chucks cannot be opened.
C : Supply pressure too low.
A : Increase supply pressure to min. 7bar.

F : Pallet can not be removed with recommended air pressure of 7 bars.
C : Centering prisms without grease.
A : Remove pallet with care.Slightly grease centering prisms.

F : Repeatability not right.
C1 : Z-supports (B), taper (X) or centering prisms (D) contaminated or damaged.
A1 : Clean Z-support (B), taper (X) and centering prisms (D). In case of damage, return the MTS IntegralChuck S-P/A to EROWA for repair.
C2 : -Wrong spigots (N) fitted to pallet or workpiece carrier.
-MTS Compensation spigots fitted wrongly.
A2 : Fit spigots properly.

Pannes, dépannage

F=Défaut, **C**=Cause possible, **D**=Dépannage

F : Impossible d'ouvrir les mandrins.
C : Pression pneumatique à l'entrée trop faible.
D : Augmenter la pression pneumatique à l'entrée à au moins 7 bar.

F : La palette ne se laisse enlever malgré une suffisante pression d'air de 7 bars.
C : Manque couche de graisse sur prismes de centrage
D : Enlever la palette avec précaution. Graisser légèrement les prismes de centrage.

F : Précision de répétabilité inexacte.
C1 : Appuis Z (B), les cônes (X) ou les prismes de centrage (D) souillés ou endommagés.
D1 : Nettoyer les appuis Z (B), les cônes (X) et les prismes de centrage (D). En cas de dommage, renvoyer le mandrin IntegralChuck S-P/A MTS à EROWA pour réparation.
C2 : -Tiges (N) montées sur la palette ou le portepièce ne convenant pas.
-Tiges de compensation MTS mal montées.
D2 : Monter correctement les tiges.

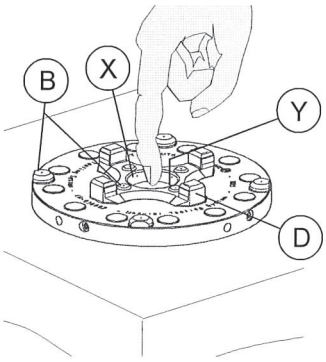

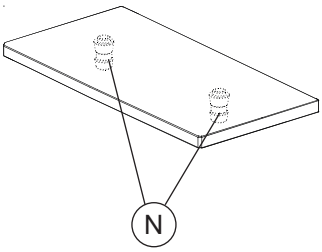

WICHTIG

Die korrekte Montage der Zap-fen entnehmen Sie aus der Be-triebsanleitung der Zentrier- und Spannzapfen.

IMPORTANT

For the correct fitting of the spigots, refer to the instruction manual for centering and chuck-ing spigots.

IMPORTANT

Pour la procédure de montage correcte des tiges, se référer aux instructions de service des tiges de centrage et de préhension.

WICHTIG

Die Integral Chucks müssen vor dem Einsetzen der Palette gründlich gereinigt werden.Ver-schmutzte Chucks beeinträch-tigen die Repetiergenauigkeit nachhaltig.Zudem kann dieser Umstand zu Störungen führen.

IMPORTANT

The Integral Chucks must be cleaned carefully before inserting the pallet. Dirty chucks have a lasting effect on the repeating accuracy. In addition, this circumstance can lead to malfunctions.

IMPORTANT

Les mandrins intégrés doivent être soigneusement nettoyés avant d'insérer la palette. Des mandrins sales ont un effet durable sur la précision de la répétition. En outre, cette circonstance peut entraîner des dysfonctionnements.

Optionen	Options	Options	
Paletten für Einzelpalettierung:	Pallets for single palletization:	Palettes pour monopalettisation:	
ER-129663 MTS Palette ø 148 P	ER-129663 MTS Palett ø 148 P	ER-129663 MTS Palette ø 148 P	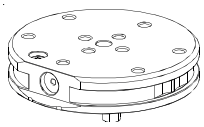
ER-033602 MTS Palette ø 148 P Blank	ER-033602 MTS Palette ø 148 P Blank	ER-033602 MTS Palette ø 148 P Blanc	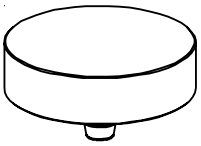
ER-042038 MTS Abdeckung	ER-042038 MTS Cover	ER-042038 Couvercle MTS	
Zum Abdecken eingebauter MTS IntegralChuck S-P, welche nicht im Einsatz sind.	To cover MTS IntegralChucks S-P which are not in use.	Pour protéger les mandrins IntegralChuck S-P MTS montés qui ne sont pas en service.	
ER-038000 MTS Zentrierzapfen / A	ER-038000 MTS Centering spigot / A	ER-038000 Tige de centrage MTS / A	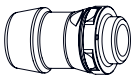
ER-033800 MTS Zentrierzapfen	ER-033800 MTS Centering spigot	ER-033800 Tige de centrage MTS	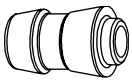
ER-039200 MTS Spannzapfen / A	ER-039200 MTS Chucking spigot / A	ER-039200 Tige de préhension MTS / A	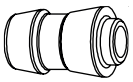
ER-039201 MTS Ausgleichszapfen / A	ER-039201 MTS Compensation spigot / A	ER-039201 Tige de compensation MTS / A	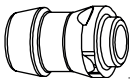
Zur Montage an selbstgefertigten Paletten.	To fit chucks to customized pallets.	Pour le montage de palettes de construction maison.	
ER-073872 Manuelle pneumatische Steuereinheit mit eingebautem Druckluftübersetzer. Alle Anschlüsse und 3 m Schläuche werden mitgeliefert.	ER-073872 Manual pneumatic control unit with in-built air-pressure booster. All the connectors and 3m of tubing are supplied.	ER-073872 Unité de commande pneumatique manuelle avec multiplicateur de pression pneumatique incorporé. Tous les raccordements et tuyauteries flexibles de 3 m font partie de la livraison.	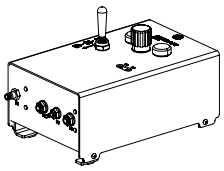

WICHTIG	IMPORTANT	IMPORTANT
Der eingebaute Booster erzeugt einen Luftdruck von max. 10 bar.	The in-built booster generates an air-pressure of max. 10 bar.	Le multiplicateur de pression incorporé génère une pression pneumatique maximale de 10 bar.

Optionen

ER-070445
Elektropneumatische Steuereinheit mit Überwachung.

Für die Betätigung des MTS Integral Chuck S-P über die CNC-Steuerung. Alle Anschlüsse und 3 m Schläuche werden mitgeliefert.

Options

ER-070445
Electropneumatic control unit with monitoring facility.

To operate the MTS Integral-Chuck S-P through the CNC control system. All the connectors and 3m of tubing are supplied.

Options

ER-070445
Unité de commande électro-pneumatique avec surveillance.

Pour l'actionnement des quatre mandrins IntegralChuck S-P MTS par l'intermédiaire de la commande CNC. Tous les raccordements et tuyauteries flexibles de 3 m font partie de la livraison.

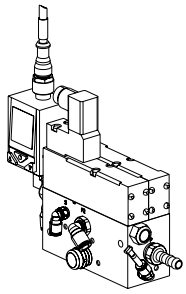

ER-074893
Druckluftübersetzer

Eisatz bei zu geringem Netzdruck und bei Druckschwankungen.

ER-074893
Air-pressure booster

To be used when supply pressure is too low or fluctuating.

ER-074893
Multiplicateur de pression pneumatique

Utilisation en cas de pression de réseau pneumatique trop faible ou de fluctuations de pression.

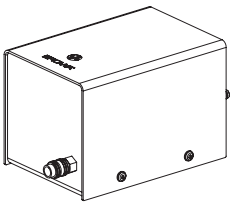

WICHTIG

Der eingebaute Booster erzeugt einen Luftdruck von max. 8 bar.

IMPORTANT

The in-built booster generates an air-pressure of max. 8 bar.

IMPORTANT

Le multiplicateur de pression incorporé génère une pression pneumatique maximale de 8 bar.

ER-060131
Entlüftungsschraube
MTS Satz à 4 Stück

ER-060131
MTS air-drain bolts
MTS set of 4 units

ER-060131
Vis de purge d'air
jeu de 4 pieces

WICHTIG

Weitere Produkte finden Sie im Gesamtkatalog und auf unserer Webseite www.erowa.com.

IMPORTANT

More products can be found in our general catalog and on our web-page www.erowa.com.

IMPORTANT

D'autres produits vous trouvez également au catalogue général et à www.erowa.com.

Ersatzteile

ER-140935
Reparatur-Set MTS pneumatisch

Alle Verschleissteile für pneumatische MTS Spann-futter.

Beziehen Sie Ersatzteile bei Ihrem EROWA Fachhändler.

Spare parts

ER-140935
Repair set, MTS pneumatic

All the wearing parts for pneumatic MTS chucks.

Please order spare parts from your EROWA dealer.

Pièces de rechange

ER-140935
Kit de réparation MTS pneumatique
Toutes les pièces d'usure pour les mandrins pneumatiques MTS.

Commandez les pièces de rechange chez votre agent EROWA.

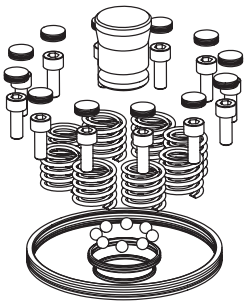

Technischer Support

Für Fragen zu diesem Produkt kontaktieren Sie bitte:
info@erowa.com

Technical support

For questions regarding this product, please contact:
info@erowa.com

Assistance technique

Pour toute question relative à ce produit, veuillez écrire à
info@erowa.com

⚠ WARNUNG

Verletzungsgefahr
Beim Heben und Transportieren kann die Basisplatte herunterfallen und zu Körperverletzungen oder Sachbeschädigungen führen.

Die Basisplatte nur mit den dafür vorgesehenen und mitgelieferten Traglaschen (1) mit einem Kran / Hebezeug anheben!

⚠ WARNING

Risk of injury
When lifting and transporting, the base plate can fall down and lead to personal injury or damage to materials.

Only lift the base plate by using the provided carrying latches (1) with a crane / hoist!

⚠ AVERTISSEMENT

Risque de lésion
Lors du levage et du transport, la plaque de base peut tomber et causer des blessures au personnel ou des dommages matériels.

Ne soulever la plaque de base à l'aide d'une grue / d'un palan qu'à l'aide des oeillets de transport (1) prévus et delivres !

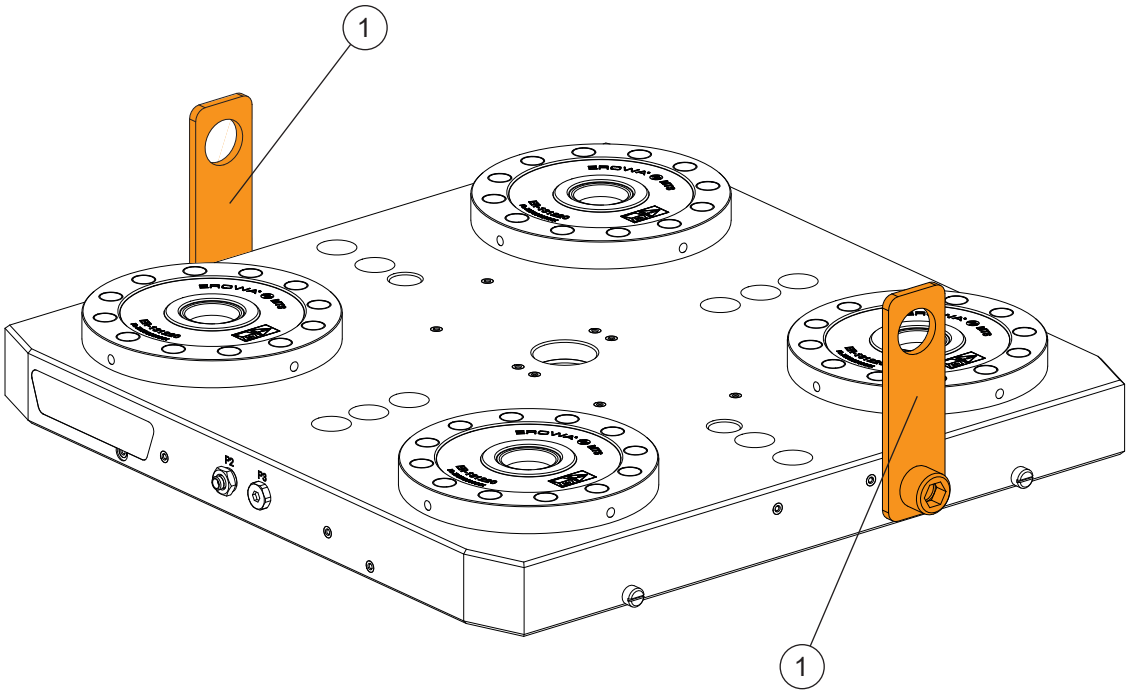

WICHTIG

Beim Bewegen von schweren Paletten und Werkstückträgern empfehlen wir die dafür entwickelten EROWA Geräte einzusetzen. Wenden Sie sich bei Fragen hierzu an Ihren EROWA Berater.

IMPORTANT

When moving heavy pallets and workpiece carriers, we recommend using the EROWA devices specially designed for this purpose. For more information, please contact your EROWA consultant.

IMPORTANT

Pour le déplacement de porte-pièces et de palettes lourdes, il est recommandé d'utiliser les dispositifs EROWA conçus à cette fin. Consultez votre conseiller EROWA pour toute question à ce sujet.

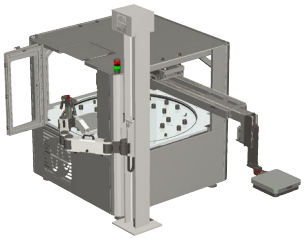

EROWA-Produkte werden mit modernsten Fertigungsmethoden hergestellt. Die Produkte werden während der Produktion und als Endprodukt durch unsere Qualitätssicherung umfassend geprüft.

Die Firma EROWA ist zertifiziert nach ISO 9001 : 2015

EROWA products are manufactured using state-of-the-art production methods. The products are comprehensively tested during production and as a final product by our quality assurance department.

EROWA is certified according to ISO 9001 : 2015

Les produits EROWA sont fabriqués à l'aide des méthodes de production les plus modernes. Les produits sont contrôlés de manière approfondie par notre service d'assurance qualité pendant la production et en tant que produit fini.
L'entreprise EROWA est certifiée selon la norme ISO 9001 : 2015

EROWA-Produkte sind weltweit durch Patente oder Patentanmeldungen geschützt.
Unerlaubte Nutzung, Herstellung oder Verkauf ist untersagt.

EROWA products are protected worldwide by patents or patent applications.

Unauthorised use, manufacture or sale is prohibited.

Les produits EROWA sont protégés par des brevets ou des demandes de brevets dans le monde entier.
Toute utilisation, fabrication ou vente non autorisée est interdite.

Bei der Beantwortung eventueller Fragen zur Anwendung steht Ihnen die EROWA AG oder Ihre EROWA Niederlassung selbstverständlich gerne zur Verfügung.

EROWA AG or your EROWA subsidiary will of course be happy to answer any questions you may have about the application.

EROWA AG ou votre filiale EROWA se tient bien entendu à votre disposition pour répondre à vos éventuelles questions concernant l'application.

Alle EROWA Niederlassungen oder Vertretungen finden sie via nachstehend aufgeführten QR-Code, den Short-Link oder per klick auf den QR-Code.

You can find all EROWA branches or agencies via the QR code below, the short link or by clicking on the QR code.

Vous trouverez toutes les succursales ou représentations EROWA via le code QR ci-dessous, le lien court ou en cliquant sur le code QR.

more info:
www.erowa.com/en/contact

EG Einbauerklärung
EC declaration of incorporation
Déclaration CE d'incorporation

Der Hersteller:

The manufacturer:

Le fabricant :

EROWA AG
Knutwilerstrasse
CH-6233 Büron LU/ Switzerland
e-mail: info@erowa.com
www.erowa.com

erklärt hiermit, dass das Produkt:

hereby declares that the product:

déclare par la présente que le produit :

EROWA Spannfutter

Type:
ER-131210

den folgenden Bestimmungen entspricht:

is in compliance with the following provisions:

répond aux prescriptions suivantes :

Richtlinien:

RICHTLINIE 2006/42/EG,
Anhang II B
Maschinen
17. Mai 2006

einschliesslich späterer Änderungen der Richtlinien.

Directives:

DIRECTIVE 2006/42/EC,
ANNEX II B
Machinery
17 May 2006

including later amendments to the directives.

Directives:

DIRECTIVE 2006/42/CE,
Annexe II B
Machines
17 mai 2006

modifications subséquentes des directives comprises.

Normen:

EN ISO 12100:2010
Sicherheit von Maschinen -
Allgemeine Gestaltungsleitsätze -
Risikobeurteilung und Risikominderung

Standards:

EN ISO 12100:2010
Safety of machinery -
General principles for design -
Risk assessment and mitigation

Normes :

EN ISO 12100:2010
Sécurité des machines -
Principes généraux pour la conception -
Évaluation et atténuation des risques

HINWEIS

Die Inbetriebsetzung der unvollständigen Maschinen (EROWA Spannfutter) ist solange untersagt bis diese zur Gesamtanlage zusammengebaut werden.
Sie gelten erst dann gemäss der EG-Maschinenrichtlinie als Maschine.
Die Konformität des EROWA Spannfutters ist nach der Richtlinie 2006/42/EG Anhang II A gegeben, wenn dieses gemäss der Betriebsanleitung angeschlossen, in Betrieb gesetzt und die Funktion getestet ist.

NOTICE

Commissioning of the incomplete machines (EROWA Chuck) is not permitted until they are assembled to a complete system.
Only then they are considered a machine in accordance with the EC Machinery Directive.
Compliance of the EROWA chuck is given in accordance with Directive 2006/42/EC Annex II A, when it has been connected, put into operation and tested for proper function in accordance with the operating instructions.

INDICATION

Il est interdit de mettre en service les quasi-machines (mandrins EROWA) jusqu'à ce qu'elles soient incorporées à un système.
Ce n'est qu'alors qu'elles forment une machine complète dans le sens de la directive CE Machines.
La conformité du mandrin EROWA est établie conformément à la directive 2006/42/CE, annexe II A, dans la mesure où il est raccordé, mis en service et testé conformément aux instructions de service.

Bevollmächtigter für die Zusammenstellung der relevanten technischen Unterlagen gemäss Richtlinie 2006/42/EG Anhang VII Teil B.

Walter Venturi
(EROWA AG Büron)

Das Management der EROWA AG wurde durch Swiss TS nach der Norm ISO 9001:2015 zertifiziert unter der Nummer 97.421.1-028 registriert.

Authorized person to compile the relevant technical documentation according to directive 2006/42/EC ANNEX VII Part B.

Walter Venturi
(EROWA AG Büron)

The Management System of EROWA AG has been certified by Swiss TS according to ISO 9001:2015 and registered under number 97.421.1-028.

Le personne autorisée à constituer le dossier technique en question conformément à la directive 2006/42/CE Annexe VII Part B.

Walter Venturi
(EROWA AG Büron)

Le système de gestion de EROWA AG a été certifié par Swiss TS selon la norme ISO 9001:2015 et enregistrée sous la numéro 97.421.1-028.

Funktion des Unterschreibenden: Qualitätsbeauftragter
Signatory's position: Quality Delegate
Fonction du signataire : Délégue à la qualité

Rechtsgültige Unterschrift:
Legally valid signature:
Signature authentique :

Dieter Gautschi

Place, Date: **Büron,** 09.04.2021