**Rohteilspanner 148 P** **Blank vise 148 P** **Étau de serrage 148 P**

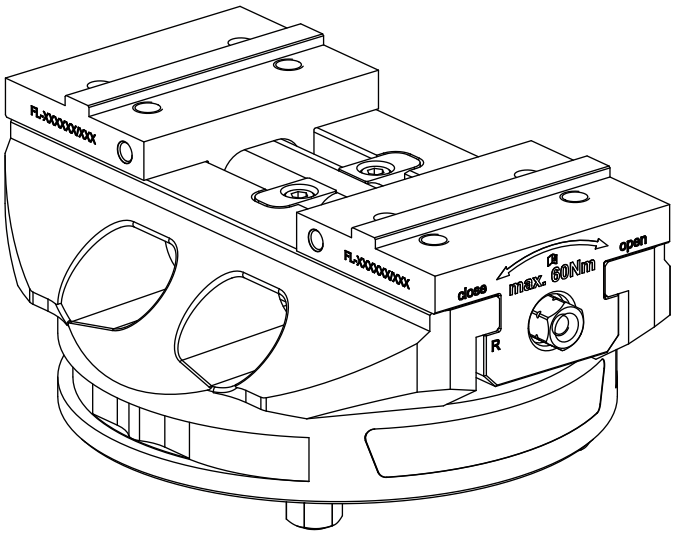


| | | | |
|---|---|---|---|
| **Dokumententitel:**<br>**Document title:**<br>**Titre du document :** | **Rohteilspanner 148 P**<br>**Blank vise 148 P**<br>**Étau de serrage 148 P** | **Sprache:**<br>**Language:**<br>**Langue :** | **DE / EN / FR** |
| **Dokumentennummer:**<br>**Document number:**<br>**Numéro de document :** | **DOC-114869-03** | **Freigabedatum:**<br>**Release date:**<br>**Date d'abbrobation :** | **25.03.2025** |

# Inhalt:

**1. Einleitung ..... 001**
1.1 Ansprechpartner ..... 001
1.2 Einbauerklärung ..... 002
1.3 Zweck der Betriebsanleitung ..... 004
1.4 Sprachfassung der Original-Betriebsanleitung ..... 004
1.5 Symbolerklärung ..... 005
1.6 Zertifizierung, Patente ..... 006

**2. Sicherheit ..... 007**
2.1 Schutzeinrichtungen ..... 007
2.2 Persönliche Schutzausrüstung ..... 007
2.3 Arbeiten mit Druckluft ..... 008

**3. Verwendung ..... 009**
3.1 Bestimmungsgemässe Verwendung /Anwendungsgrenzen ..... 009
3.2 Vernünftigerweise vorhersehbare Fehlanwendungen ..... 011
3.3 Restrisiken ..... 012

**4. Bezeichnungen ..... 013**

**5. Technische Daten ..... 015**

**6. Montage / Inbetriebnahme ..... 017**

**7. Wartung ..... 021**

**8. Störungen ..... 023**

**9. Optionen ..... 025**

# Contents:

**1. Introduction ..... 001**
1.1 Contacts ..... 001
1.2 Declaration of incorporation ..... 002
1.3 Purpose of the Operating Instructions ..... 004
1.4 Language of the original Operating Instructions ..... 004
1.5 Explanation of the symbols ..... 005
1.6 Certification, patents ..... 006

**2. Safety ..... 007**
2.1 Protection devices ..... 007
2.2 Personal protective equipment ..... 007
2.3 Working with compressed air ..... 008

**3. Use ..... 009**
3.1 Intended use / limits of application ..... 009
3.2 Reasonably foreseeable misapplications ..... 011
3.3 Residual risks ..... 012

**4. Designations ..... 013**

**5. Technical data ..... 015**

**6. Assembly / commissioning ..... 017**

**7. Maintenance ..... 021**

**8. Failures ..... 023**

**9. Options ..... 025**

# Table des matières:

**1. Introduction ..... 001**
1.1 Contacts ..... 001
1.2 Déclaration d'incorporation ..... 002
1.3 Objectif du manuel d'utilisation ..... 004
1.4 Langue du manuel d'utilisation d'origine ..... 004
1.5 Description des symboles utilisés ..... 005
1.6 Certification, brevets ..... 006

**2. Sécurité ..... 007**
2.1 Dispositifs de protection ..... 007
2.2 Équipement de protection individuelle ..... 007
2.3 Travailler avec de l'air comprimé ..... 008

**3. Utilisation ..... 009**
3.1 Utilisation conforme / limites d'utilisation ..... 009
3.2 Mauvaises utilisations raisonnablement prévisibles ..... 011
3.3 Risques résiduels ..... 012

**4. Désignations ..... 013**

**5. Données techniques ..... 015**

**6. Montage / Mise en service ..... 017**

**7. Entretien ..... 021**

**8. Pannes ..... 023**

**9. Options ..... 025**

# 1. Einleitung

Die EROWA AG freut sich über Ihre Investitionsentscheidung für ein EROWA Produkt. Damit Sie es effizient nutzen können, gehört zum Lieferumfang eine ausführliche Dokumentation.

Gerne weisen wir Sie auch auf das bestehende Schulungsangebot hin. Die Teilnahme an einer Produktschulung trägt wesentlich zum sicheren und effizienten Arbeiten mit dem Produkt bei.

Die jeweils aktuellen allgemeinen Verkaufsbedingungen und Hinweise zur Garantie finden sie auf der EROWA Website unter www.erowa.com/de/agb.

## 1.1 Ansprechpartner

Bei der Beantwortung eventueller Fragen zur Anwendung steht Ihnen die EROWA AG oder Ihre EROWA Niederlassung selbstverständlich gerne zur Verfügung.

Alle EROWA Niederlassungen oder Vertretungen finden sie via nachstehend aufgeführten QR-Code, den Short-Link oder per klick auf den QR-Code.

# 1. Introduction

It gives us great pleasure that you have decided to invest in an EROWA product. For you to be able to make efficient use of it, a detailed documentation is also supplied.

We are also happy to draw your attention to the existing range of training courses. Participating in a product training course is an essential factor in working with the product safely and efficiently.

The current general terms and conditions of sale can be found on the EROWA website at www.erowa.com/en/gtc.

## 1.1 Contacts

EROWA AG or your EROWA subsidiary will of course be happy to answer any questions you may have about the application.

You can find all EROWA branches or agencies via the QR code below, the short link or by clicking on the QR code.

# 1. Introduction

EROWA AG vous félicite d'avoir choisi d'investir dans un produit EROWA. La livraison comporte une documentation détaillée qui vous permettra de l'utiliser de manière efficace.

Nous vous signalons également qu'il existe une offre de formation. La participation à une formation au produit contribue grandement à l'efficacité et à la sécurité d'utilisation du produit.

Les conditions générales de vente actuelles et les informations sur la garantie sont disponibles sur le site web d'EROWA à l'adresse www.erowa.com/fr/cgv

## 1.1 Contacts

EROWA AG ou votre filiale EROWA se tient bien entendu à votre disposition pour répondre à vos éventuelles questions concernant l'application.

Vous trouverez toutes les succursales ou représentations EROWA via le code QR ci-dessous, le lien court ou en cliquant sur le code QR.

more info:
www.erowa.com/en/contact

## 1.2 Einbauerklärung

## 1.2 Declaration of incorporation

## 1.2 Déclaration d'incorporation

# EG Einbauerklärung
# EC declaration of incorporation
# Déclaration CE d'incorporation

Der Hersteller:

The manufacturer:

Le fabricant :

**EROWA AG**
**Knutwilerstrasse**
**CH-6233 Büron LU/ Switzerland**
**e-mail: info@erowa.com**
**www.erowa.com**

erklärt hiermit, dass das Produkt:

hereby declares that the product:

déclare par la présente que le produit :

# Rohteilspanner 148 P

# Type:
# ER-113000

den folgenden Bestimmungen entspricht:

is in compliance with the following provisions:

répond aux prescriptions suivantes :

### Richtlinien:

**RICHTLINIE 2006/42/EG,**
**Anhang II B**
Maschinen
17. Mai 2006

einschliesslich späterer Änderungen der Richtlinien.

### Directives:

**DIRECTIVE 2006/42/EC,**
**ANNEX II B**
Machinery
17 May 2006

including later amendments to the directives.

### Directives:

**DIRECTIVE 2006/42/CE,**
**Annexe II B**
Machines
17 mai 2006

modifications subséquentes des directives comprises.

## Normen:

**EN ISO 12100:2010**
Sicherheit von Maschinen -
Allgemeine Gestaltungsleitsätze -
Risikobeurteilung und Risikominderung

## Standards:

**EN ISO 12100:2010**
Safety of machinery -
General principles for design -
Risk assessment and mitigation

## Normes :

**EN ISO 12100:2010**
Sécurité des machines -
Principes généraux pour la conception -
Évaluation et atténuation des risques

### HINWEIS

**Die Inbetriebsetzung der unvollständigen Maschinen (EROWA Spannfutter) ist solange untersagt bis diese zur Gesamtanlage zusammengebaut werden.**
Sie gelten erst dann gemäss der EG-Maschinenrichtlinie als Maschine.
Die Konformität des EROWA Spannfutters ist nach der Richtlinie 2006/42/EG Anhang II A gegeben, wenn dieses gemäss der Betriebsanleitung angeschlossen, in Betrieb gesetzt und die Funktion getestet ist.

### NOTICE

**Commissioning of the incomplete machines (EROWA Chuck) is not permitted until they are assembled to a complete system.**
Only then they are considered a machine in accordance with the EC Machinery Directive.
Compliance of the EROWA chuck is given in accordance with Directive 2006/42/EC Annex II A, when it has been connected, put into operation and tested for proper function in accordance with the operating instructions.

### INDICATION

**Il est interdit de mettre en service les quasi-machines (mandrins EROWA) jusqu'à ce qu'elles soient incorporées à un système.**
Ce n'est qu'alors qu'elles forment une machine complète dans le sens de la directive CE Machines.
La conformité du mandrin EROWA est établie conformément à la directive 2006/42/CE, annexe II A, dans la mesure où il est raccordé, mis en service et testé conformément aux instructions de service.

Bevollmächtigter für die Zusammenstellung der relevanten technischen Unterlagen gemäss Richtlinie 2006/42/EG Anhang VII Teil B.

Walter Venturi
(EROWA AG Büron)

Das Management der EROWA AG wurde durch Swiss TS nach der Norm ISO 9001:2015 zertifiziert unter der Nummer 97.421.1-028 registriert.

Authorized person to compile the relevant technical documentation according to directive 2006/42/EC ANNEX VII Part B.

Walter Venturi
(EROWA AG Büron)

The Management System of EROWA AG has been certified by Swiss TS according to ISO 9001:2015 and registered under number 97.421.1-028.

Le personne autorisée à constituer le dossier technique en question conformément à la directive 2006/42/CE Annexe VII Part B.

Walter Venturi
(EROWA AG Büron)

Le système de gestion de EROWA AG a été certifié par Swiss TS selon la norme ISO 9001:2015 et enregistrée sous la numéro 97.421.1-028.

**Funktion des Unterschreibenden:** Qualitätsbeauftragter
**Signatory's position:** Quality Delegate
**Fonction du signataire :** Délégue à la qualité

**Rechtsgültige Unterschrift:**
**Legally valid signature:**
**Signature authentique :**

**Dieter Gautschi**

**Place, Date:** **Büron,** 04.03.2025

## 1.3 Zweck der Betriebsanleitung

Die Betriebsanleitung liefert die notwendigen Informationen, die für

- den sicheren Aufbau, die Montage und Inbetriebnahme,
- die korrekte und sichere Bedienung,
- die Instandhaltung / Wartung

des EROWA Produktes notwendig sind.

Die vorliegende, sowie die darin erwähnten Betriebsanleitungen sind von jeder Person, welche mit dem EROWA Produkt arbeitet, aufmerksam zu lesen und zu beachten.
Das Durchlesen hat vor dem ersten Einschalten/ Verwenden zu erfolgen.

Alle enthaltenen Informationen sind zu berücksichtigen. Dies

- vermeidet Gefahren beim Aufbau und der Montage,
- vermeidet Gefahren bei der Bedienung,
- erhöht die Wirtschaftlichkeit,
- vermindert Ausfallzeiten,
- erhöht die Zuverlässigkeit und Lebenssdauer des EROWA Produkts.

Die Betriebsanleitung muss ständig am Einsatzort verfügbar sein.

## 1.3 Purpose of the Operating Instructions

The Operating Instructions furnish the necessary information for

- safe assembly, installation, and commissioning,
- correct and safe operation,
- maintenance / servicing

of the EROWA product.

This manual and the operating instructions referred to in it must be read carefully and observed by every person who works with the EROWA product.

They must be read before the device is switched on/used for the first time.

All information contained must be taken into account. This will

- avoid risks during the setting-up and assembly process,
- avoid danger during operation,
- increase economy,
- reduce down-times,
- increase the reliability and lifetime of the EROWA product.

The Operating Instructions must be available at the location of the retrofit kit at all times.

## 1.3 Objectif du manuel d'utilisation

Le manuel d'utilisation fournit les informations requises pour assurer :

- la sécurité du montage, de l'installation et de la mise en service,
- une utilisation correcte et sûre,
- l'entretien et la maintenance

dont le produit EROWA a besoin.

Les présentes instructions de service, ainsi que celles qui y sont mentionnées, doivent être lues attentivement et observées par toute personne qui travaille avec le produit EROWA.
La lecture doit en être effectuée avant la première mise en marche/utilisation.

Toutes les informations qu'elles contiennent doivent être prises en compte. ce qui

- prévient les risques lors de l'assemblage et du montage,
- prévient les risques lors de l'utilisation,
- augmente la rentabilité,
- réduit les temps morts,
- améliore la fiabilité et la durée de la durée de vie du produit EROWA.

Le manuel d'utilisation devra être en permanence disponible sur le lieu d'utilisation.

## 1.4 Sprachfassung der Original-Betriebsanleitung

Die Verfassungssprache der „Original"-Betriebsanleitung (Amtssprache der Gemeinschaft) ist deutsch (erste Sprachspalte) und gilt als Referenz der Übersetzung.

Weitere Sprachen (Sprachspalten) gelten als **„Übersetzung"** der Originalbetriebsanleitung (Verwendungsland) und werden entsprechend bezeichnet.

Übersetzungen können auch durch Bevollmächtigte des Herstellers umgesetzt werden. Diese müssen dementsprechend gekennzeichnet sein.

## 1.4 Language of the original Operating Instructions

The language in which the "original" Operating Instructions were published (official language of the European Community) is German (first language column) and is seen as the reference for the translation.

Further languages (language columns) are to be seen as a "**translation**" of the original Operating Instructions (country of use) and are marked as such.

Translations can also be carried out by persons authorized by the manufacturer. These must be marked as such.

## 1.4 Langue du manuel d'utilisation d'origine

La langue du manuel d'utilisation « d'origine » (langue officielle de la communauté) est l'allemand (première colonne de langue) et sert de référence pour la traduction.

Les autres langues (colonnes de langues) servent de **« traductions »** du manuel d'utilisation d'origine (lieu d'utilisation) et sont signalées comme telles.

Les traductions peuvent également être transposées par une personne mandatée par le fabricant. Elles doivent alors être signalées comme telles.

## 1.5 Symbolerklärung

Das EROWA Produkt wurde nach den allgemein anerkannten Regeln der Technik und dem aktuellen Stand von Wissenschaft und Technik gefertigt. Dennoch gehen von Maschinen Risiken aus, die sich konstruktiv nicht vermeiden lassen. Um dem mit dem EROWA Produkt arbeitenden Personal ausreichend Sicherheit zu gewährleisten, werden zusätzlich Sicherheitshinweise gegeben. Nur wenn diese beachtet werden, ist hinreichende Sicherheit beim Umgang mit dem EROWA Produkt gewährleistet. Bestimmte Textstellen sind besonders hervorgehoben. Die so gekennzeichneten Stellen haben folgende Bedeutung:

## 1.5 Explanation of the symbols

The EROWA Product has been manufactured according to the generally recognized rules of technology and the state of the art of science and technology. Even so, machines involve risks which cannot be avoided by means of design and construction. In order to provide personnel working with the EROWA Product with adequate safety, additional precautions are provided. Adequate safety at work with the EROWA Product can only be ensured if these precautions are being followed. Certain passages have been marked in a particular way. The passages marked in this manner have the following meaning:

## 1.5 Description des symboles utilisés

Le Produit EROWA a été conçu en fonction des règles techniques généralement admises et de l'état actuel des connaissances scientifiques et techniques. Il n'en reste pas moins que toute machine présente nécessairement des risques qui ne peuvent pas être entièrement éliminés par la seule approche conceptuelle. D'où la prescription de consignes de sécurité spécifiques pour assurer une sécurité maximale au personnel travaillant sur le Produit EROWA. Seule l'observation de ces consignes de sécurité permet d'assurer une sécurité suffisante aux personnes dans leurs rapports avec le Produit EROWA. Certains passages ont été mis en évidence. Ils ont les significations suivantes :

| GEFAHR | DANGER | DANGER |
|---|---|---|
| Steht für eine unmittelbar drohende Gefahr, die zu schweren, irreversiblen Körperverletzungen oder zum Tod führt. | Highlights an immediate thread of danger that will cause serious, irreversible physical injury or death. | Signale un danger qui vous menace directement et qui provoque de graves blessures corporelles ou la mort. |

| WARNUNG | WARNING | AVERTISSEMENT |
|---|---|---|
| Steht für eine möglicherweise gefährliche Situation, die zu schweren Körperverletzungen oder zum Tod führen kann. | Highlights a possible dangerous situation that could cause serious physical injury or death. | Signale une situation potentiellement dangereuse pouvant entraîner la mort ou de graves blessures corporelles. |

| VORSICHT | CAUTION | ATTENTION |
|---|---|---|
| Steht für eine möglicherweise gefährliche Situation, die zu geringfügigen oder mässigen Verletzungen führen kann. | Highlights a possible dangerous situation that could cause minor or moderate injury. | Signale une situation potentiellement dangereuse pouvant entraîner des blessures légères ou modérées. |

| *HINWEIS* | *NOTICE* | *INDICATION* |
|---|---|---|
| Steht für eine möglicherweise schädliche Situation, bei der das Produkt oder eine Sache in seiner Umgebung beschädigt werden könnte. | Highlights a possible harmful situation in which the product or an object in the vicinity could be damaged. | Signale une situation potentiellement néfaste dans laquelle le produit ou un objet placé à proximité de lui risque d'être endommagé. |

## 1.6 Zertifizierung, Patente

EROWA-Produkte werden mit modernsten Fertigungsmethoden hergestellt. Die Produkte werden während der Produktion und als Endprodukt durch unsere Qualitätssicherung umfassend geprüft.

Die Firma EROWA ist zertifiziert nach ISO 9001 : 2015

EROWA-Produkte sind weltweit durch Patente oder Patentanmeldungen geschützt.
Unerlaubte Nutzung, Herstellung oder Verkauf ist untersagt.

## 1.6 Certification, patents

EROWA products are manufactured using state-of-the-art production methods. The products are comprehensively tested during production and as a final product by our quality assurance department.

EROWA is certified according to ISO 9001 : 2015

EROWA products are protected worldwide by patents or patent applications.

Unauthorised use, manufacture or sale is prohibited.

## 1.6 Certification, brevets

Les produits EROWA sont fabriqués à l'aide des méthodes de production les plus modernes. Les produits sont contrôlés de manière approfondie par notre service d'assurance qualité pendant la production et en tant que produit fini.
L'entreprise EROWA est certifiée selon la norme ISO 9001 : 2015

Les produits EROWA sont protégés par des brevets ou des demandes de brevets dans le monde entier.
Toute utilisation, fabrication ou vente non autorisée est interdite.

# 2. Sicherheit

## 2.1 Schutzeinrichtungen

**GEFAHR**

**Verletzungsgefahr**

Gefahr von schweren oder tödlichen Verletzungen durch unvorhersehbare Fehlfunktionen oder weggeschleuderte Teile.

- Schutzvorrichtungen korrekt anwenden
- Fehlanwendung verhindern
- Bedienung nur durch autorisierte Personen

## 2.2 Persönliche Schutzausrüstung

**WARNUNG**

**Verletzungsgefahr**

Gefahr von schweren Verletzungen durch herunterfallende Teile.
Gefahr von Hörschäden durch Lärm.

- Persönliche Schutzausrüstung benutzen
- Beschädigte Schutzausrüstung ersetzen lassen

*HINWEIS*

Die persönliche Schutzausrüstung ist durch den Betreiber zu beschaffen und zu warten.

# 2. Safety

## 2.1 Protection devices

**DANGER**

**Risk of injury**

Risk of serious or fatal injury due to unforeseeable malfunctions or thrown parts.

- Use protective devices correctly
- Prevent misuse
- Operation by authorised persons only

## 2.2 Personal protective equipment

**WARNING**

**Risk of injury**

Risk of serious injury from falling parts.
Risk of hearing damage due to noise.

- Use personal protective equipment
- Have damaged protective equipment replaced

*NOTICE*

The personal protective equipment must be procured and maintained by the operator.

# 2. Sécurité

## 2.1 Dispositifs de protection

**DANGER**

**Risque de blessure**

Risque de blessures graves ou mortelles en raison d'un dysfonctionnement imprévisible ou de la projection de pièces.

- Utiliser correctement les dispositifs de protection
- Empêcher une mauvaise utilisation
- Utilisation uniquement par des personnes autorisées

## 2.2 Équipement de protection individuelle

**AVERTISSEMENT**

**Risque de blessure**

Risque de blessures graves en cas de chute de pièces.
Risque de lésions auditives dues au bruit.

- Utiliser l'équipement de protection individuelle
- Faire remplacer l'équipement de protection endommagé

*INDICATION*

L'équipement de protection individuelle doit être fourni et entretenu par l'exploitant.

## 2.3 Arbeiten mit Druckluft

**⚠ VORSICHT**

**Verletzungsgefahr**

Gefahr von Verletzungen durch weggeschleuderte Späne oder Flüssigkeiten.
Gefahr von Hörschäden durch Lärm.

- Persönliche Schutzausrüstung benutzen
- Maximaldruck einhalten

## 2.3 Working with compressed air

**⚠ CAUTION**

**Risk of injury**

Risk of injury from flying chips or liquids.
Risk of hearing damage due to noise.

- Use personal protective equipment
- Maintain maximum pressure

## 2.3 Travailler avec de l'air comprimé

**⚠ ATTENTION**

**Risque de blessure**

Risque de blessure par projection de copeaux ou de liquides.
Risque de lésions auditives dues au bruit.

- Utiliser un équipement de protection individuelle
- Respecter la pression maximale

# 3. Verwendung

## 3.1 Bestimmungsgemässe Verwendung / Anwendungsgrenzen

EROWA Rohteilspanner halten Werkstücke in Position.

Der Rohteilspanner 148 P kann für Fräsarbeiten und für Senkerodierarbeiten eingesetzt werden.

Er darf NICHT für Drahterodierarbeiten oder auf Drehmaschinen eingesetzt werden.

Der Rohteilspanner 148 P ist für manuelle Bedienung oder automatisierte Anwendungen einsetzbar.

Der Rohteilspanner 148 P ist kompatibel zu:

- PowerChuck P
- ProductionChuck 210 Combi
- MTS single Chuck

Die Länderspezifischen Vorschriften zu Unfallverhütung und Arbeitssicherheit müssen zu jedem Zeitpunkt eingehalten werden.

# 3. Use

## 3.1 Intended use / limits of application

EROWA workpiece blank clamps hold workpieces in position.

The Blank vise 148 P can be used for milling and die-sinking EDM work.

It must NOT be used for wire erosion work or on lathes.

The Blank vise 148 P can be used for manual operation or automated applications.

The Blank vise 148 P is compatible with:

- PowerChuck P
- ProductionChuck 210 Combi
- MTS single chuck

The country-specific regulations on accident prevention and occupational safety must be observed at all times.

# 3. Utilisation

## 3.1 Utilisation conforme / limites d'utilisation

Les étaux pour pièces brutes EROWA maintiennent les pièces à usiner en position.

L'Étau de serrage 148 P peut être utilisé pour des travaux de fraisage et d'électroérosion par enfonçage.

Il NE DOIT PAS être utilisé pour des travaux d'électroérosion à fil ou sur des tours.

L'Étau de serrage 148 P peut être utilisé pour une commande manuelle ou des applications automatisées.

L'Étau de serrage 148 P est compatible avec :

- PowerChuck P
- ProductionChuck 210 Combi
- MTS single chuck

Les règles spécifiques à chaque pays en matière de prévention des accidents et de sécurité au travail doivent être respectées à tout moment.

**Aufbau**
**Configuration**
**Structure**

ER-113000
Rohteilspanner 148 P
Blank vise 148 P
Étau de serrage pour bruts 72

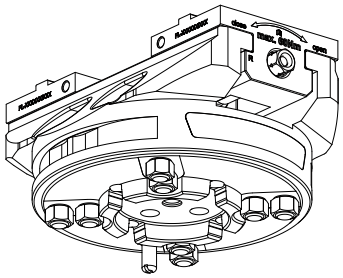

ER-010742
Spannzapfen F/M Production
Chucking spigot F/M production
Tige de préhension F/M production

ER-040999
MTS Spannzapfen P
MTS chucking spigot P
Tige de préhension MTS P

PowerChuck P

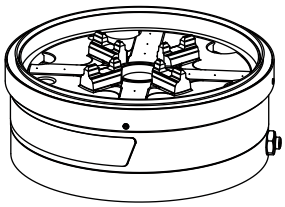

ProductionChuck 210 Combi

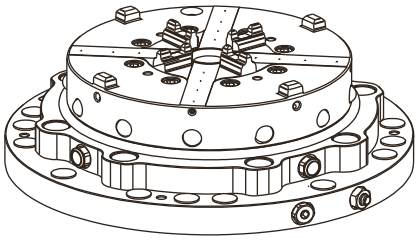

MTS single chuck

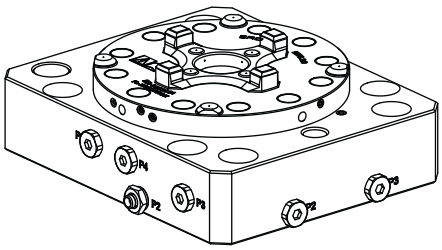

## 3.2 Vernünftigerweise vorhersehbare Fehlanwendungen

**GEFAHR**

**Verletzungsgefahr**

- Produkt nur bestimmungsgemäss verwenden
- Fehlanwendungen verhindern

Die Firma EROWA AG übernimmt keine Haftung für Schäden die enstehen, wenn das Produkt für eine Tätigkeit verwendet wird, die nicht der bestimmungsgemässen Verwendung entspricht oder wenn Vorgaben dieser Anleitung nicht beachtet werden.

Das Produkt darf nur für Zwecke eingesetzt werden, die der bestimmungsgemässen Verwendung entsprechen.

Beispiele für vernünftigerweise vorhersehbare Fehlanwendungen:

- Der Rohteilspanner 148 P wird auf Drehmaschinen eingesetzt.
- Der Rohteilspanner 148 P wird für Drahterodierarbeiten eingesetzt.
- Wartung wird nicht korrekt durchgeführt.
- Produkt wird ausserhalb der vorgegebenen technischen Daten betrieben.
- Produkt wird mit Werkstücken betrieben, die nicht den Vorgaben entsprechen.

## 3.2 Reasonably foreseeable misapplications

**DANGER**

**Risk of injury**

- Only use the product as intended
- Prevent misuse

EROWA AG accepts no liability for damage that occurs if the product is used for an activity that does not correspond to the intended use or if the instructions in this manual are not observed.

The product may only be used for purposes that correspond to its intended use.

Examples of reasonably foreseeable misuse:

- The Blank vise 148 P is used on lathes.
- The Blank vise 148 P is used for wire EDM work.
- Maintenance is not carried out correctly.
- Product is operated outside the specified technical data.
- Product is operated with workpieces that do not comply with the specifications.

## 3.2 Mauvaises utilisations raisonnablement prévisibles

**DANGER**

**Risque de blessure**

- N‘utiliser le produit que conformément à sa destination
- Empêcher toute mauvaise utilisation

La société EROWA AG décline toute responsabilité pour les dommages survenus lorsque le produit est utilisé pour une activité qui ne correspond pas à l’utilisation prévue ou lorsque les prescriptions de ce mode d’emploi ne sont pas respectées.

Le produit ne doit être utilisé qu’à des fins conformes à l’usage auquel il est destiné.

Exemples de mauvaises utilisations raisonnablement prévisibles :

- L’Étau de serrage 148 P est utilisé sur les tours.
- L’Étau de serrage 148 P est utilisé pour les travaux d’électroérosion à fil.
- L’entretien n’est pas effectué correctement.
- Le produit est utilisé en dehors des caractéristiques techniques prescrites.
- Le produit est utilisé avec des pièces qui ne correspondent pas aux spécifications.

## 3.3 Restrisiken

Restrisiken sind Gefahrenquellen, die weder durch konstruktive Massnahmen noch durch Schutzeinrichtungen beseitigt werden können.

Auf folgende Restrisiken muss besonders geachtet werden:

## 3.3 Residual risks

Residual risks are sources of danger that cannot be eliminated by design measures or protective equipment.

Particular attention must be paid to the following residual risks:

## 3.3 Risques résiduels

Les risques résiduels sont des sources de danger qui ne peuvent être éliminées ni par des mesures constructives ni par des dispositifs de protection.

Les risques résiduels suivants doivent faire l'objet d'une attention particulière :

**⚠ WARNUNG**

**Verletzungsgefahr durch Unsachgemässen Betrieb**

Bedienung durch Personen verhindern, wenn diese

- die Bedienungsanleitung nicht gelesen oder verstanden haben
- nicht in die Arbeiten mit dem Spannsystem eingewiesen wurden

**⚠ WARNING**

**Risk of injury due to improper operation**

Prevent operation by persons if they

- have not read or understood the operating instructions
- have not been instructed in working with the clamping system

**⚠ AVERTISSEMENT**

**Risque de blessure en cas d'utilisation inappropriée**

Empêcher l'utilisation par des personnes si celles-ci

- n'ont pas lu ou compris le mode d'emploi
- n'ont pas été initiées aux travaux avec le système de serrage

***HINWEIS***

**Gefahr für Sachschaden**

Bedienung durch Personen verhindern, wenn diese

- die Bedienungsanleitung nicht gelesen oder verstanden haben
- nicht in die Arbeiten mit dem Spannsystem eingewiesen wurden

***NOTICE***

**Risk of damage to property**

Prevent operation by persons if they

- have not read or understood the operating instructions
- have not been instructed in working with the clamping system

***INDICATION***

**Risque de dommages aux biens**

Empêcher l'utilisation par des personnes si celles-ci

- n'ont pas lu ou compris le mode d'emploi
- n'ont pas été initiées aux travaux avec le système de serrage

# 4. Bezeichnungen

# 4. Designations

# 4. Désignations

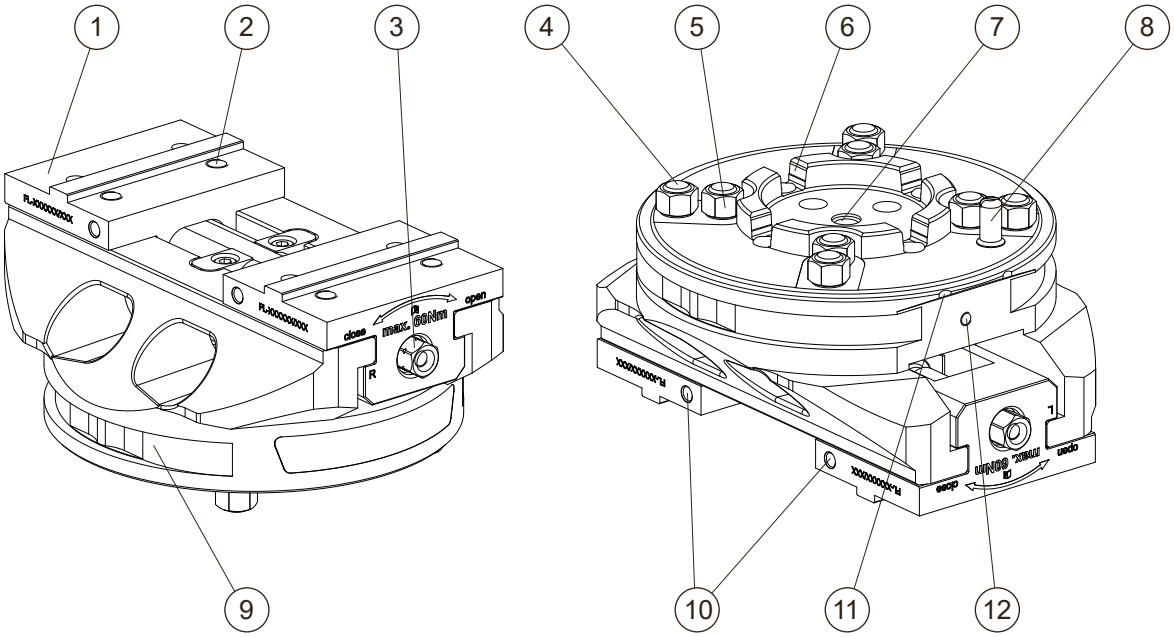


| | | | | | |
|---|---|---|---|---|---|
| 1 | Spannschieber | 1 | Clamping slide | 1 | curseur de serrage |
| 2 | Gewinde M8 für Spannbacken-Montage | 2 | M8 thread for mounting clamping jaws | 2 | Filetage M8 pour le montage des mâchoires de serrage |
| 3 | Spindel | 3 | Spindle | 3 | Broche |
| 4 | Z-Auflage | 4 | Z-support | 4 | Appui en Z |
| 5 | Stützfuss | 5 | Support foot | 5 | Pied d'appui |
| 6 | Zentriernut | 6 | Centring groove | 6 | Rainure de centrage |
| 7 | Gewinde M10 für Spannzapfen | 7 | M10 thread for clamping spigot | 7 | Filetage M10 pour tourillon de serrage |
| 8 | Indexierstift | 8 | Indexing pin | 8 | Goupille d'indexation |
| 9 | Greifernut für automatischen Wechsel | 9 | Gripper groove for automatic change | 9 | Rainure de préhension pour changement automatique |
| 10 | Gewinde M6 für Anschlag | 10 | M6 thread for stop | 10 | Filetage M6 pour butée |
| 11 | Referenzmarken | 11 | Reference marks | 11 | Marques de référence |
| 12 | Gewinde M5 für EWIS-Chip (Option) | 12 | M5 thread for EWIS chip (option) | 12 | Filetage M5 pour puce EWIS (option) |

# 5. Technische Daten 5. Technical data 5. Données techniques

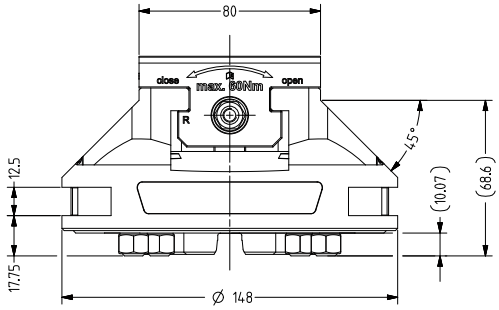


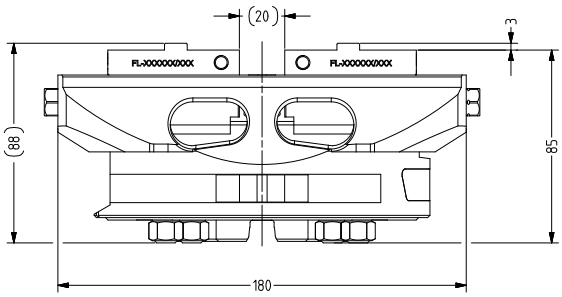


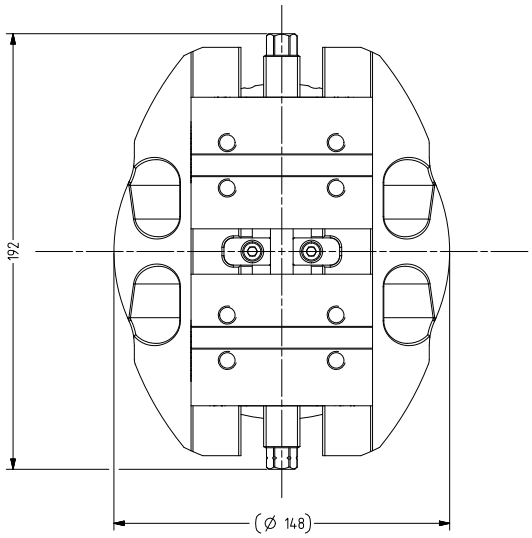


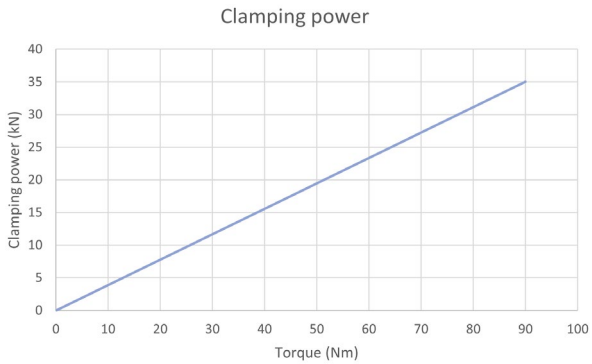


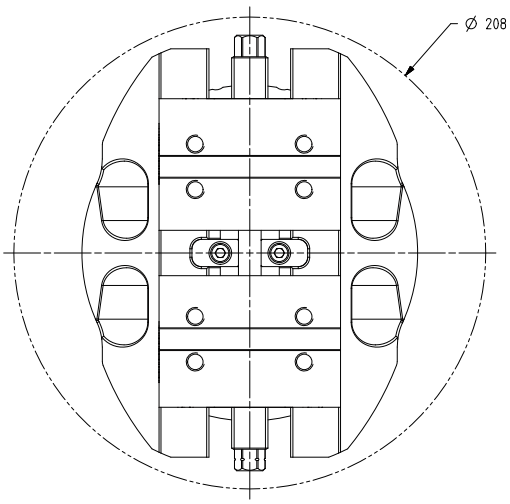

| | | | |
|---|---|---|---|
| Material:<br>Werkzeugstahl nitriert | Material:<br>Nitrated tool steel | Matériau :<br>Acier à outil nitruré | |
| Spannmechanismus:<br>Wartungsfrei, abgedichtet | Clamping mechanism:<br>Maintenance free, sealed | Mécanise de serrage:<br>Sans entretien, étanche | |
| Spannbereich: | Clamping range: | Plage de serrage : | 0 - 165 mm |
| Spannkraft bei 90 Nm Drehmoment an Spindel: | Clamping force at a torque of 90 Nm on spindle: | Force de errage avec couple de 90 Nm à la broche : | 35 kN |
| Wiederholgenauigkeit: | Repeatability: | Précision de répétition : | 0.02 mm |
| Zentriergenauigkeit: | Centering accuracy: | Précision de centrage : | ± 0.02 mm |
| Spannhub: | Clamping Stroke: | Course de serrage : | 30 mm |
| Max. Härte Werkstück | Max. Workpiece hardness | Max. Dureté de la piece | 35 HRC |
| Gewicht ohne Spannbacken: | Weight without jaws: | Poids sans mors de serrage : | ca. 7.6 kg |

## ⚠ VORSICHT

Maximal zulässiges Drehmoment an Spindel:

- Bei Werkstücken mit Mass X > 40 mm max. 90 Nm
- Bei Werkstücken mit Mass X < 40 mm max. 60 Nm

## ⚠ CAUTION

Maximum permissible torque on spindle:

- For workpieces with dimension X > 40 mm max. 90 Nm
- For workpieces with dimension X < 40 mm max. 60 Nm

## ⚠ ATTENTION

Couple maximal admissible sur la broche :

- Pour les pièces d'une dimension X > 40 mm max. 90 Nm
- Pour les pièces d'une dimension X < 40 mm max. 60 Nm

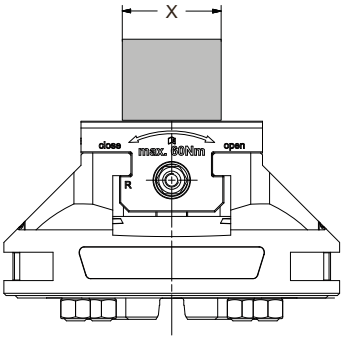

# 6. Montage / Inbetriebnahme

Je nach Anwendung den geeigneten Spannzapfen (ER-010742 oder ER-040999) an dem Gewinde (7) des Rohteilspanners (13) montieren.
(Bild A)

Die korrekte Montage des Spannzapfen entnehmen Sie der jeweiligen Betriebsanleitung des Spannzapfen.

# 6. Assembly / commissioning

Depending on the application, fit the appropriate chucking spigot (ER-010742 or ER-040999) to the thread (7) of the blank vise (13).
(Diagram A)

The correct way of fitting the chucking spigot is described in the operating instructions for that particular chucking spigot.

# 6. Montage / Mise en service

Selon l'application, monter la tige de préhension adéquate (ER-010742 ou ER-040999) sur le filetage (7) de l'Étau de serrage pour bruts 148 P (13).
(Figure A)

Le montage correct de la tige de préhension est décrit dans le mode d'emploi correspondant.

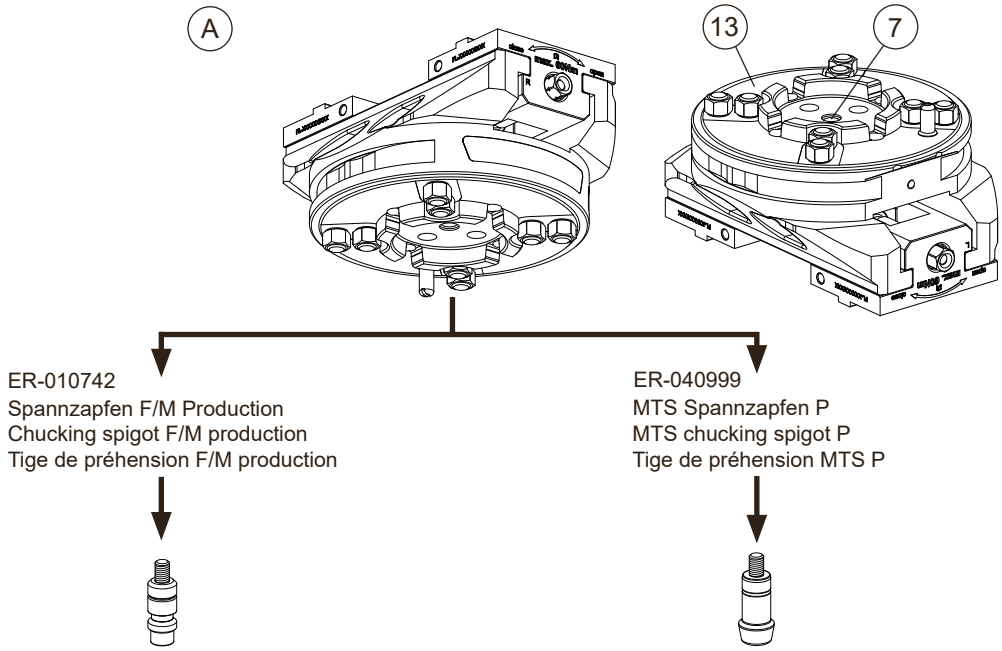


Die zwei Spannbacken (14/ 15, Option) auf die Spannschieber (1) montieren. Zylinderschrauben M8 x 16 (4x) mit dem Drehmoment gemäss Betriebsanleitung der Spannbacken festziehen.
(Bild B & C)

Mount the two clamping jaws (14/ 15, option) on the clamping slides (1).
Tighten cylinder screws M8 x 16 (4x) to the torque specified in the operating instructions for the clamping jaws.
(Diagram B & C)

Monter les deux mors de serrage (14/ 15, option) sur les coulisseaux de serrage (1). Serrer les vis à tête cylindrique M8 x 16 (4x) au couple de serrage indiqué dans le mode d'emploi des mors de serrage.
(Figure B & C)

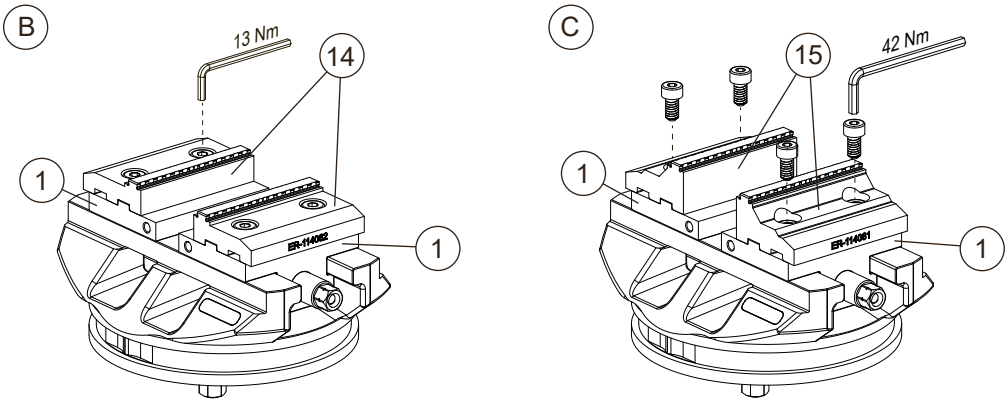

Um zentrisch spannen zu können, muss die linke und rechte Spannbacke (14) auf die gleiche Position (16) der Spannschieber (1) eingesetzt werden. (Bild C)
Aus den vier möglichen Kombinationen sind die Extreme nachstehend aufgezeichnet. (Bild D)

To allow centric clamping, the left and right clamping jaws (14) must be inserted into the same position (16) of the clamping slides (1). (Diagram C)
Of the four possible combinations, the extremes are shown below.
(Diagram D)

Pour pouvoir assurer un serrage centré, le mors droit et le mors gauche (14) doivent être montés sur le même endroit (16) des coulisseaux de serrage (1). (Figure C)
Parmi les quatre combinaisons possibles, les extrêmes sont indiqués ci-dessous.
(Figure D)

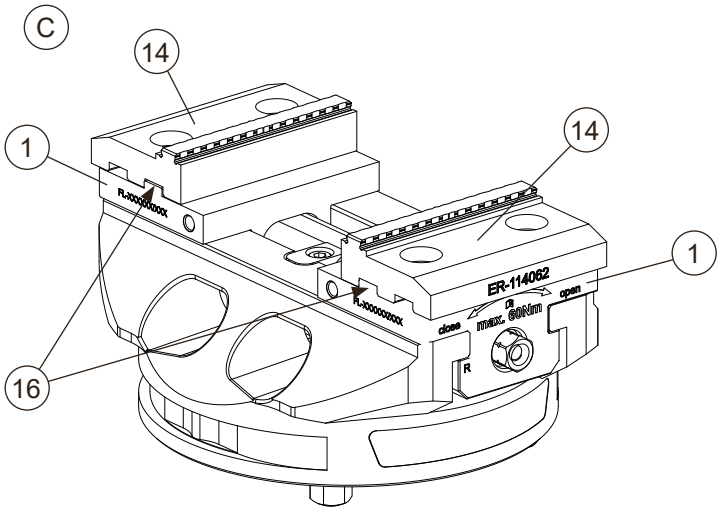


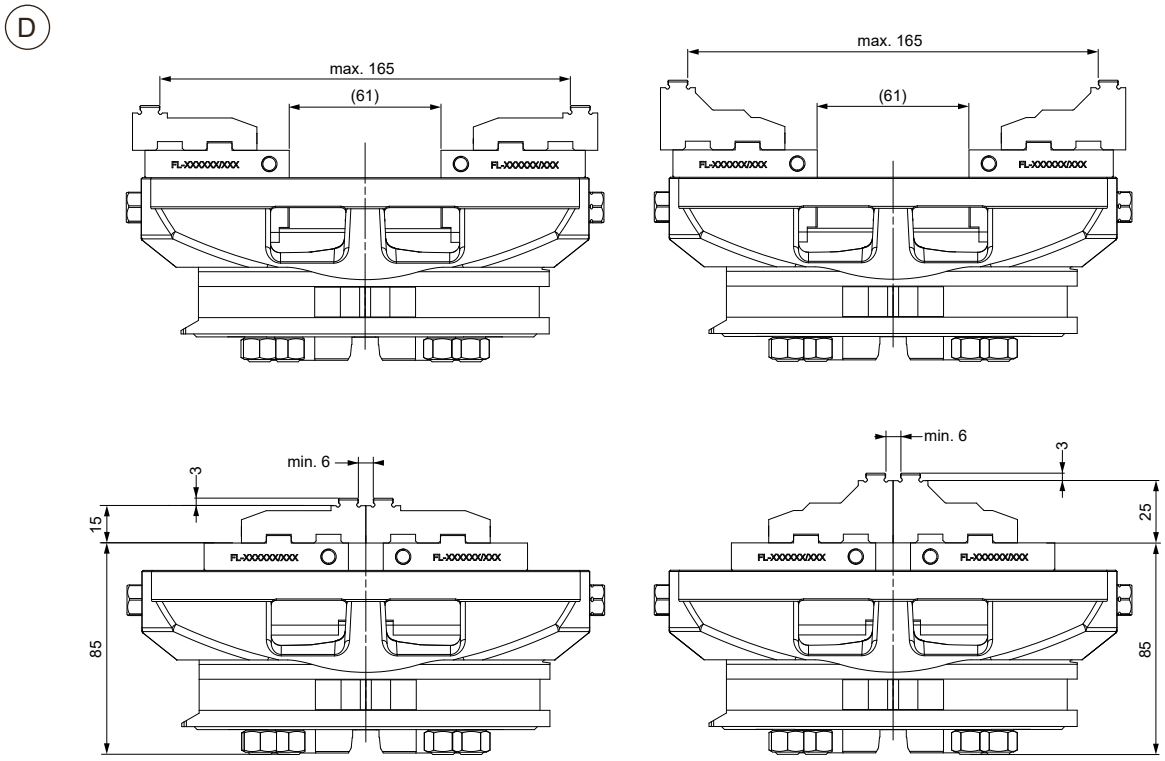

Rohteilspanner öffnen und Werkstück (17) einsetzen.
Sechskanteinsatz (ER-115644, Option) auf den Drehmomentschlüssel (ER-068026, Option) stecken.

Anschliessend am Sechskant der Spindel (3) ansetzen.
Mit dem maximalen Drehmoment gemäss "Mechanische Daten" den Rohteilspanner spannen. (Bild E)

Open blank vise and insert workpiece (17).
Stick hex bit (ER-115644, option) onto the torque wrench (ER-068026, option).

Then place the wrench on the hex end of the spindle (3).
Tighten the blank vise to maximum torque according "Mechanical data".
(Diagram E)

Ouvrir l'Étau de serrage pour bruts 148 P et positionner la pièce (17).
Insérer la douille à six pans (ER-115644, en option) sur la clé dynamométrique (ER-068026, en option).

L'engager ensuite sur l'extrémité à six pans de la broche (3).
Serrer l'Étau de serrage pour bruts 148 P avec un couple selon "Données mecaniques". (Figure E)

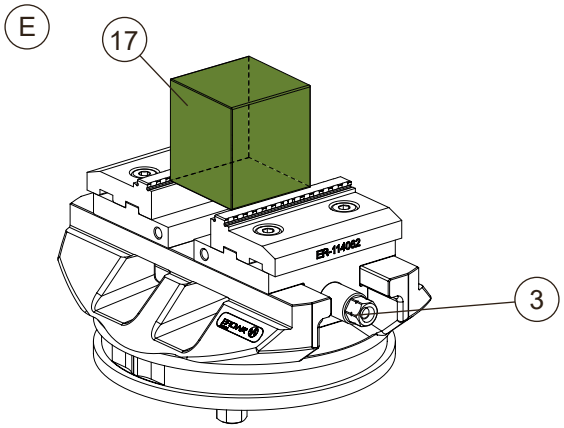


Nach dem Spannen den Drehmomentschlüssel und den Sechskanteinsatz vom Rohteilspanner entfernen.

Vor der Bearbeitung sicherstellen, dass es zu keiner Kollision mit dem Anschlag kommen kann, wenn nötig den Anschlag entfernen.

After tightening, remove the torque wrench and the hex bit from the blank clamp.

Before machining starts, make sure that there can be no collision with the buffer pin. If necessary, remove the buffer pin.

Après le serrage, retirer la clé dynamométrique et la douille à six pans de l'Étau de serrage pour bruts 148 P.

S'assurer avant l'usinage qu'il n'y a aucun risque de collision avec la butée. Retirer cette dernière ci nécessaire.

## 7. Wartung

Zentriernuten (6) und Z-Auflagen (4) reinigen und gegen Beschädigung durch Schläge schützen.
Rohteilspanner nach Gebrauch sauber reinigen und gegen Korrosion schützen.

## 7. Maintenance

Clean the centring grooves (6) and Z supports (4) and protect against damage caused by impact.
Clean the blank clamps after use and protect them against corrosion.

## 7. Entretien

Nettoyer les rainures de centrage (6) et les supports Z (4) et les protéger contre les chocs.
Nettoyer proprement les éléments de serrage pour pièces brutes après utilisation et les protéger contre la corrosion.

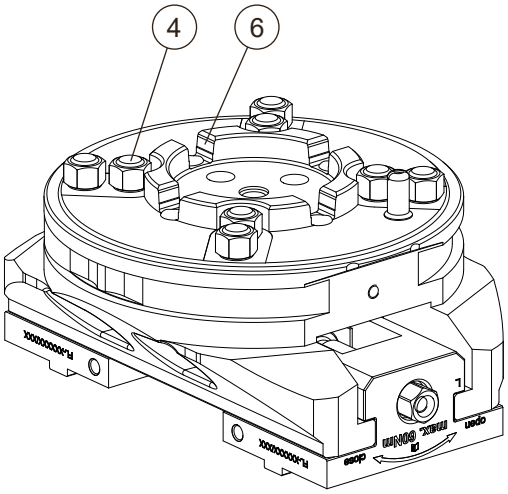


Das Spindelsystem ist grundsätzlich wartungsfrei.

Wir empfehlen trotzdem, je nach Anwendung/Bedarf den Rohteilspanner von Zeit zu Zeit zu demontieren, reinigen und zu ölen.

Basically, the spindle system is maintenance free.

However, we recommend to dismantle, clean and lubricate the blank clamp from time to time, depending on the application/requirements.

Le système de broche ne nécessite en principe aucune maintenance.

Selon l'application et si nécessaire, nous recommandons de démonter régulièrement l'Étau de serrage pour bruts 148 P pour le nettoyer et le huiler.

| HINWEIS | NOTICE | INDICATION |
|---|---|---|
| Zu starke Reinigung mit Pressluft vermeiden! | Avoid excessive cleaning with compressed air! | Eviter un fort nettoyage à l'air comprimé ! |

Den Rohteilspanner nach Bedarf demontieren, reinigen und einölen.
Danach den Rohteilspanner montieren und auf Funktion überprüfen. (Bild F)

Remove clean and lubricate the blank vise as required as required.
Then mount the blank clamp and check for proper operation.
(Diagram F)

Si nécessaire, démonter l'Étau de serrage pour bruts pour le nettoyer et le huiler.
Remonter ensuite l'Étau de serrage pour bruts et vérifier son bon fonctionnement.
(Figure F)

**HINWEIS**

Die Schieber dürfen nicht vertauscht werden (FL-Nr.beachten).

**NOTICE**

The sliders must not be interchanged (note FL no.).

**INDICATION**

Les surfaces coulissent ne doivent pas être intervertis (observer le n° FL).

F

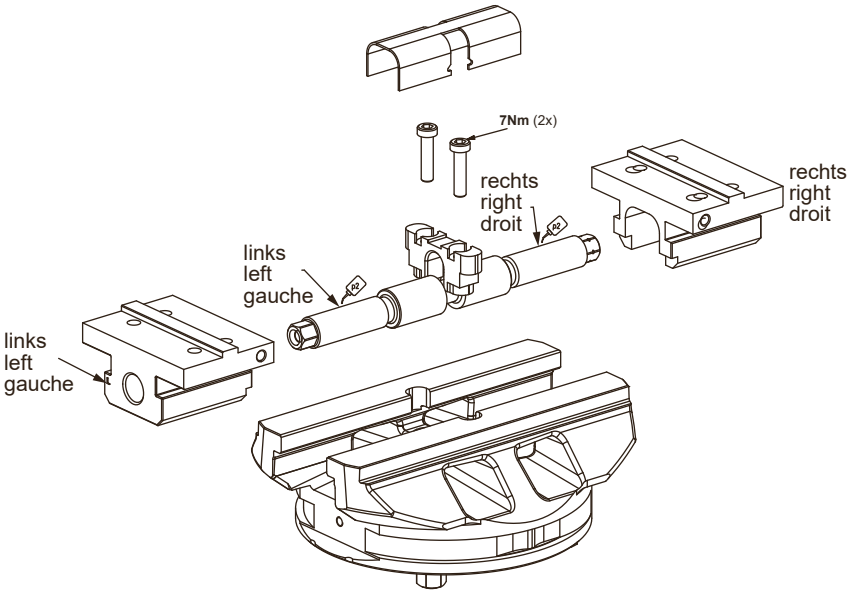

# 8. Störungen

**F = Fehler**
**U = mögliche Ursache**
**B = Behebung**

(Bild H)

F: Repetiergenauigkeit stimmt nicht.

U: Spannbacken (14) verschmutzt.

B: Spannbacken (14) reinigen.

(Bild I)

F: Repetiergenauigkeit stimmt nicht.

U: Z-Auflagen (4) oder Zentriernuten (6) verschmutzt oder beschädigt.

B: Z-Auflagen (4) und Zentriernuten (6) reinigen. Bei Beschädigung den Rohteilspanner zur Reparatur an EROWA senden.

# 8. Failures

**F = failure**
**C = possible cause**
**A = action**

(Diagram H)

F: Repeatability not right.

C: Jaws (14) are contaminated.

A: Clean jaws (14).

(Diagram I)

F: Repeatability not right.

C: Z-supports (4) or centering grooves (6) are dirty or damaged.

A: Clean Z-supports (4) or centering grooves (6). If damaged, send the blank vise to EROWA for repair.

# 8. Pannes

**F = Défaut**
**C = Cause possible**
**D = Dépannage**

(Figure H)

F: Précision de répétabilité inexacte.

C: Mors de serrage (14) encrassés.

D: Nettoyer les mors de serrage (14).

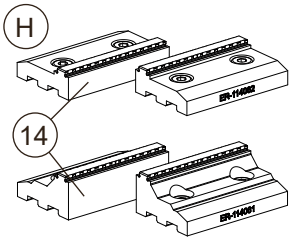


(Figure I)

F: Précision de répétabilité inexacte.

C: Appuis Z (4) ou rainure de centrage (6) souillé ou endommagé.

D: Nettoyer les appuis Z (4) et la rainure de centrage (6). En cas de dommage, envoyer l'Étau de serrage pour bruts à EROWA pour réparation.

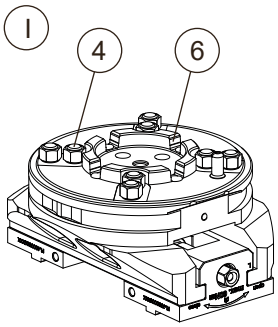

## 9. Optionen

ER-114062
Spannbacke 15mm zu
Rohteilspanner 148 P

ER-088571
Zylinderschraube I6KT
M8 x 16, niedriger Kopf
(für Spannbacken)

ER-114061
Spannbacke 25mm zu
Rohteilspanner 148 P

ER-134436
Spannbacke weich (1 Paar) zu
Rohteilspanner 148 P

ER-000966
Zylinderschraube I6KT
M8 x 16
(für Spannbacken)

ER-068026
Drehmomentschlüssel
20 - 120 Nm für
Rohteilspanner 148 P

ER-115644
Sechskant-Steckschlüssel-
einsatz 12mm für
Rohteilspanner 148 P

ER-010742
Spannzapfen F/M
Production

ER-040999
MTS Spannzapfen P

ER-082273
Magnetanschlag

ER-099201
Fräsanschlag

ER-046221
Referenzschraube ø 7.7,
M10x30,
10 Stück

Zur Lageorientierung der Paletten im PowerChuck P und Magazin der EROWA Handlinggeräte.

## 9. Options

ER-114062
Clamping jaw 15 mm for
Blank Vise 148 P

ER-088571
Socket head bolt I6KT
M8 x 16, low head
(for clamping jaws)

ER-114061
Clamping jaw 25mm for
Blank Vise 148 P

ER-134436
Clamping jaw soft (1 pair) for
Blank Vise 148 P

ER-000966
Socket head bolt I6KT
M8 x 16
(for clamping jaws)

ER-068026
Torque wrench
20 - 120 Nm for
Blank Vise 148 P

ER-115644
Hex bit,
12mm for
Blank Vise 148 P

ER-010742
Chucking spigot F/M
Production

ER-040999
MTS chucking spigot P

ER-082273
Magnetic stop

ER-099201
MillStop

ER-046221
Reference bolt ø 7.7,
M10x30,
10 pieces

To position the pallets in the PowerChuck P and in the magazine of EROWA handling devices.

## 9. Options

ER-114062
Mors de serrage 15mm pour
Étau de serrage pour bruts 148 P

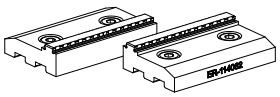

ER-088571
Vis à tête cylindrique I6KT
M8 x 16, tête basse
(pour mors de serrage)

ER-114061
Mors de serrage 25mm pour
Étau de serrage pour bruts 148 P

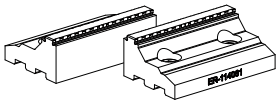

ER-134436
Mors de serrage doux (1 paire)
Étau de serrage pour bruts 148 P

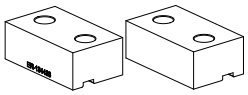

ER-000966
Vis à tête cylindrique I6KT
M8 x 16
(pour mors de serrage)

ER-068026
Clé dynamométrique
20 - 120 Nm pour
Dispositif de serrage pour
ébauches 148 P

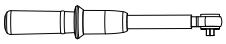

ER-115644
Douille à six pans
12mm pour
Étau de serrage 148 P

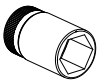

ER-010742
Tige de préhension F/M
production

ER-040999
Tige de préhension MTS P

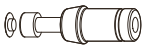

ER-082273
Butée magnetique

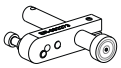

ER-099201
Butée fraisage

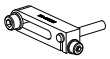

ER-046221
Doigt de référence ø 7.7,
M10x30,
10 pièces

Relatif à l'orientation de position des palettes dans le mandrin Power Chuck P et le magasin des engins de manutention EROWA.

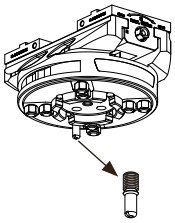

ER-094168
EWIS Rapid Chip mit Halter SW14

Chip zur Identifikation von Paletten und Elektrodenhaltern

ER-094168
EWIS rapid chip with holder SW14

Chip for the identification of pallets and electrode holders

ER-094168
Puce EWIS rapid avec support SW 14

Puce pour identification de palettes et porte-éléctrodes.

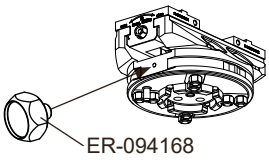


**HINWEIS**

Es ist zwingend der verkürzte EWIS Chip ER-094168 zu verwenden.
Die Verwendung des EWIS Chip ER-035154 (Länge 13mm), führt mit dem Greifer oder dem Lesekopf zur Kollision.

**NOTICE**

The shortened EWIS chip ER-094168 must be used.

Use of the EWIS chip ER-035154 (length 13mm), leads to a collision with the gripper or the reading head.

**INDICATION**

La puce EWIS raccourcie ER-094168 doit être utilisée.

L'utilisation de la puce EWIS ER-035154 (longueur 13mm), entraîne une collision avec la pince ou la tête de lecture.

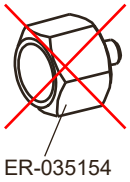


**HINWEIS**

Weitere Produkte finden Sie im Gesamtkatalog und auf unserer Webseite www.erowa.com.

**NOTICE**

More products can be found in our general catalog and on our web-page www.erowa.com.

**INDICATION**

D'autres produits vous trouvez également au catalogue général et à www.erowa.com.

**Ersatzteile**

Dieses Teil wird nur als Ganzes geliefert und kann bei Ihrem EROWA Fachhändler bezogen werden.

**Spare parts**

This part is only available as a unit and can be purchased from your EROWA dealer.

**Pièces de rechange**

Cette pièce n'est disponible que sous forme d'ensemble complet. Elle est disponible chez votre agent EROWA.

**Technischer Support**

*Für Fragen zu diesem Produkt kontaktieren Sie bitte:*
*info@erowa.com*

**Technical support**

*For questions regarding this product, please contact:*
*info@erowa.com*

**Assistance technique**

*Pour toute question relative à ce produit, veuillez écrire à*
*info@erowa.com*