Pendelhalter 3D PalletSet W

Pendulum holder 3D PalletSet W

Support oscillant 3D PalletSet W

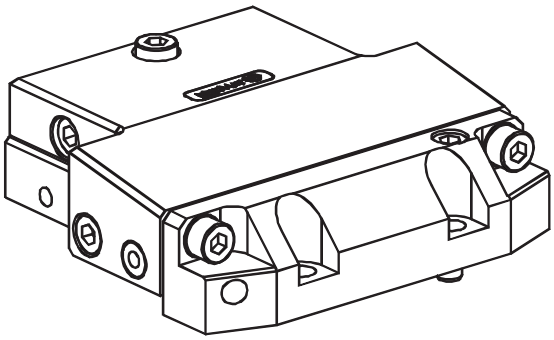

Dokumententitel: **Document title:** **Titre du document :**	**Pendelhalter 3D PalletSet W** **Pendulum holder 3D PalletSet W** **Support oscillant 3D PalletSet W**	**Sprache:** **Language:** **Langue :**	**DE / EN / FR**
Dokumentennummer: **Document number:** **Numéro de document :**	**DOC-032094-05**	**Freigabedatum:** **Release date:** **Date d'abbrobation :**	**24.07.2025**

Inhalt:

1. Einleitung 001
1.1 Ansprechpartner 001
1.2 Symbolerklärung 002

2. Sicherheit 003
2.1 Schutzeinrichtungen 003
2.2 Persönliche Schutzausrüstung 003
2.3 Arbeiten mit Druckluft 003

3. Verwendung 004
3.1 Bestimmungsgemässe Verwendung /Anwendungsgrenzen 004

4. Bezeichnungen 004

5. Technische Daten 005

6. Montage / Inbetriebnahme 006
6.1 Justierung um Z-Achse 006
6.2 Justierung um X-Achse 007
6.3 Justierung um Y-Achse 007
6.4 Anwendungsbeispiele 008

7. Wartung 008

8. Optionen 009

Contents:

1. Introduction 001
1.1 Contacts 001
1.2 Explanation of the symbols 002

2. Safety 003
2.1 Protection devices 003
2.2 Personal protective equipment 003
2.3 Working with compressed air 003

3. Use 004
3.1 Intended use / limits of application 004

4. Designations 004

5. Technical data 005

6. Assembly / commissioning 006
6.1 Adjustment around Z-axis 006
6.2 Adjustment around X-axis 007
6.3 Adjustment around Y-axis 007
6.4 Applications 008

7. Maintenance 008

8. Options 009

Table des matières:

1. Introduction 001
1.1 Contacts 001
1.2 Description des symboles utilisés 002

2. Sécurité 003
2.1 Dispositifs de protection 003
2.2 Équipement de protection individuelle 003
2.3 Travailler avec de l'air comprimé 003

3. Utilisation 004
3.1 Utilisation conforme / limites d'utilisation 004

4. Désignations 004

5. Données techniques 005

6. Montage / Mise en service 006
6.1 Réglage autour de l'axe Z 006
6.2 Réglage autour de l'axe X 007
6.3 Réglage autour de l'axe Y 007
6.4 Exemples d'utilisaton 008

7. Entretien 008

8. Options 009

1. Einleitung

Die EROWA AG freut sich über Ihre Investitionsentscheidung für ein EROWA Produkt. Damit Sie es effizient nutzen können, gehört zum Lieferumfang eine ausführliche Dokumentation.

Gerne weisen wir Sie auch auf das bestehende Schulungsangebot hin. Die Teilnahme an einer Produktschulung trägt wesentlich zum sicheren und effizienten Arbeiten mit dem Produkt bei.

Die jeweils aktuellen allgemeinen Verkaufsbedingungen und Hinweise zur Garantie finden sie auf der EROWA Website unter www.erowa.com/de/agb.

1.1 Ansprechpartner

Bei der Beantwortung eventueller Fragen zur Anwendung steht Ihnen die EROWA AG oder Ihre EROWA Niederlassung selbstverständlich gerne zur Verfügung.

Alle EROWA Niederlassungen oder Vertretungen finden sie via nachstehend aufgeführten QR-Code, den Short-Link oder per klick auf den QR-Code.

1. Introduction

It gives us great pleasure that you have decided to invest in an EROWA product. For you to be able to make efficient use of it, a detailed documentation is also supplied.

We are also happy to draw your attention to the existing range of training courses. Participating in a product training course is an essential factor in working with the product safely and efficiently.

The current general terms and conditions of sale can be found on the EROWA website at www.erowa.com/en/gtc.

1.1 Contacts

EROWA AG or your EROWA subsidiary will of course be happy to answer any questions you may have about the application.

You can find all EROWA branches or agencies via the QR code below, the short link or by clicking on the QR code.

1. Introduction

EROWA AG vous félicite d'avoir choisi d'investir dans un produit EROWA. La livraison comporte une documentation détaillée qui vous permettra de l'utiliser de manière efficace.

Nous vous signalons également qu'il existe une offre de formation. La participation à une formation au produit contribue grandement à l'efficacité et à la sécurité d'utilisation du produit.

Les conditions générales de vente actuelles et les informations sur la garantie sont disponibles sur le site web d'EROWA à l'adresse www.erowa.com/fr/cgv

1.1 Contacts

EROWA AG ou votre filiale EROWA se tient bien entendu à votre disposition pour répondre à vos éventuelles questions concernant l'application.

Vous trouverez toutes les succursales ou représentations EROWA via le code QR ci-dessous, le lien court ou en cliquant sur le code QR.

more info:
www.erowa.com/en/contact

1.2 Symbolerklärung

Das EROWA Produkt wurde nach den allgemein anerkannten Regeln der Technik und dem aktuellen Stand von Wissenschaft und Technik gefertigt. Dennoch gehen von Maschinen Risiken aus, die sich konstruktiv nicht vermeiden lassen. Um dem mit dem EROWA Produkt arbeitenden Personal ausreichend Sicherheit zu gewährleisten, werden zusätzlich Sicherheitshinweise gegeben. Nur wenn diese beachtet werden, ist hinreichende Sicherheit beim Umgang mit dem EROWA Produkt gewährleistet. Bestimmte Textstellen sind besonders hervorgehoben. Die so gekennzeichneten Stellen haben folgende Bedeutung:

1.2 Explanation of the symbols

The EROWA Product has been manufactured according to the generally recognized rules of technology and the state of the art of science and technology. Even so, machines involve risks which cannot be avoided by means of design and construction. In order to provide personnel working with the EROWA Product with adequate safety, additional precautions are provided. Adequate safety at work with the EROWA Product can only be ensured if these precautions are being followed. Certain passages have been marked in a particular way. The passages marked in this manner have the following meaning:

1.2 Description des symboles utilisés

Le Produit EROWA a été conçu en fonction des règles techniques généralement admises et de l'état actuel des connaissances scientifiques et techniques. Il n'en reste pas moins que toute machine présente nécessairement des risques qui ne peuvent pas être entièrement éliminés par la seule approche conceptuelle. D'où la prescription de consignes de sécurité spécifiques pour assurer une sécurité maximale au personnel travaillant sur le Produit EROWA. Seule l'observation de ces consignes de sécurité permet d'assurer une sécurité suffisante aux personnes dans leurs rapports avec le Produit EROWA. Certains passages ont été mis en évidence. Ils ont les significations suivantes :

⚠ GEFAHR

Steht für eine unmittelbar drohende Gefahr, die zu schweren, irreversiblen Körperverletzungen oder zum Tod führt.

⚠ DANGER

Highlights an immediate thread of danger that will cause serious, irreversible physical injury or death.

⚠ DANGER

Signale un danger qui vous menace directement et qui provoque de graves blessures corporelles ou la mort.

⚠ WARNUNG

Steht für eine möglicherweise gefährliche Situation, die zu schweren Körperverletzungen oder zum Tod führen kann.

⚠ WARNING

Highlights a possible dangerous situation that could cause serious physical injury or death.

⚠ AVERTISSEMENT

Signale une situation potentiellement dangereuse pouvant entraîner la mort ou de graves blessures corporelles.

⚠ VORSICHT

Steht für eine möglicherweise gefährliche Situation, die zu geringfügigen oder mässigen Verletzungen führen kann.

⚠ CAUTION

Highlights a possible dangerous situation that could cause minor or moderate injury.

⚠ ATTENTION

Signale une situation potentiellement dangereuse pouvant entraîner des blessures légères ou modérées.

HINWEIS

Steht für eine möglicherweise schädliche Situation, bei der das Produkt oder eine Sache in seiner Umgebung beschädigt werden könnte.

NOTICE

Highlights a possible harmful situation in which the product or an object in the vicinity could be damaged.

INDICATION

Signale une situation potentiellement néfaste dans laquelle le produit ou un objet placé à proximité de lui risque d'être endommagé.

2. Sicherheit

2.1 Schutzeinrichtungen

GEFAHR

Verletzungsgefahr

Gefahr von schweren oder tödlichen Verletzungen durch unvorhersehbare Fehlfunktionen oder weggeschleuderte Teile.

- Schutzvorrichtungen korrekt anwenden
- Fehlanwendung verhindern
- Bedienung nur durch autorisierte Personen

2.2 Persönliche Schutzausrüstung

WARNUNG

Verletzungsgefahr

Gefahr von schweren Verletzungen durch herunterfallende Teile.
Gefahr von Hörschäden durch Lärm.

- Persönliche Schutzausrüstung benutzen
- Beschädigte Schutzausrüstung ersetzen lassen

HINWEIS

Die persönliche Schutzausrüstung ist durch den Betreiber zu beschaffen und zu warten.

2.3 Arbeiten mit Druckluft

VORSICHT

Verletzungsgefahr

Gefahr von Verletzungen durch weggeschleuderte Späne oder Flüssigkeiten.
Gefahr von Hörschäden durch Lärm.

- Persönliche Schutzausrüstung benutzen
- Maximaldruck einhalten

2. Safety

2.1 Protection devices

DANGER

Risk of injury

Risk of serious or fatal injury due to unforeseeable malfunctions or thrown parts.

- Use protective devices correctly
- Prevent misuse
- Operation by authorised persons only

2.2 Personal protective equipment

WARNING

Risk of injury

Risk of serious injury from falling parts.
Risk of hearing damage due to noise.

- Use personal protective equipment
- Have damaged protective equipment replaced

NOTICE

The personal protective equipment must be procured and maintained by the operator.

2.3 Working with compressed air

CAUTION

Risk of injury

Risk of injury from flying chips or liquids.
Risk of hearing damage due to noise.

- Use personal protective equipment
- Maintain maximum pressure

2. Sécurité

2.1 Dispositifs de protection

DANGER

Risque de blessure

Risque de blessures graves ou mortelles en raison d'un dysfonctionnement imprévisible ou de la projection de pièces.

- Utiliser correctement les dispositifs de protection
- Empêcher une mauvaise utilisation
- Utilisation uniquement par des personnes autorisées

2.2 Équipement de protection individuelle

AVERTISSEMENT

Risque de blessure

Risque de blessures graves en cas de chute de pièces.
Risque de lésions auditives dues au bruit.

- Utiliser l'équipement de protection individuelle
- Faire remplacer l'équipement de protection endommagé

INDICATION

L'équipement de protection individuelle doit être fourni et entretenu par l'exploitant.

2.3 Travailler avec de l'air comprimé

ATTENTION

Risque de blessure

Risque de blessure par projection de copeaux ou de liquides.
Risque de lésions auditives dues au bruit.

- Utiliser un équipement de protection individuelle
- Respecter la pression maximale

3. Verwendung

3.1 Bestimmungsgemässe Verwendung / Anwendungsgrenzen

EROWA Werkstückträger werden mit Werkstücken beladen, transportiert und in die Spannfutter eingesetzt.

Die Länderspezifischen Vorschriften zu Unfallverhütung und Arbeitssicherheit müssen zu jedem Zeitpunkt eingehalten werden.

3. Use

3.1 Intended use / limits of application

EROWA workpiece carriers are loaded with workpieces, transported and inserted into the chucks.

The country-specific regulations on accident prevention and occupational safety must be observed at all times.

3. Utilisation

3.1 Utilisation conforme / limites d'utilisation

Les porte-pièces EROWA sont chargés avec les pièces, transportés et insérés dans les mandrins.

Les règles spécifiques à chaque pays en matière de prévention des accidents et de sécurité au travail doivent être respectées à tout moment.

4. Bezeichnungen

4. Designations

4. Désignations

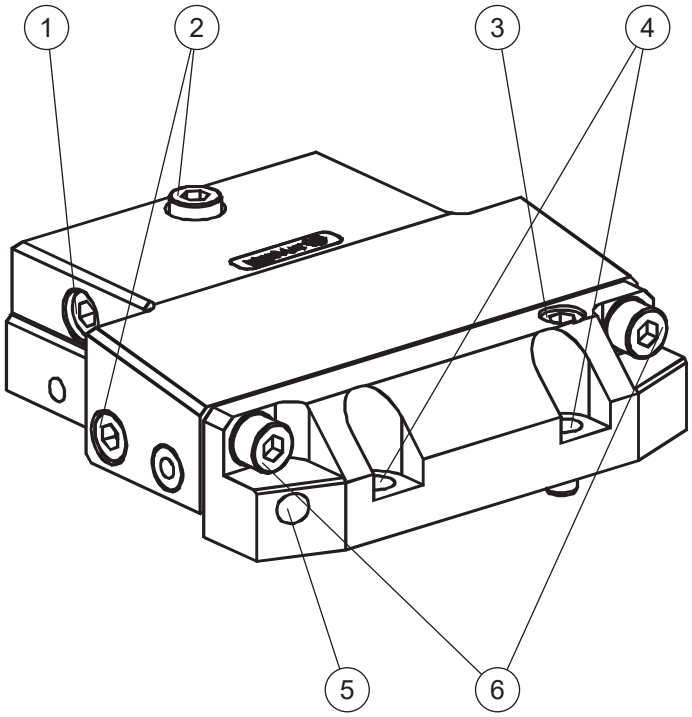

1 Einstellschraube für Y-Achse
2 Klemmschraube für Y-Achse
3 Einstellexzenter für Z-Achse
4 Befestigungsschraube für Spannvorrichtung / Klemmschraube für Z-Achse
5 Einstellexzenter für X-Achse
6 Klemmschraube für X-Achse

1 Adjustment screw for Y-axis
2 Attachment bolt for Y-axis
3 Adjustment eccentric for Z-axis
4 Mounting screw for Clamping fixture / Attachment bolt for Z-axis
5 Adjustment eccentric for X-axis
6 Attachment bolt for X-axis

1 Vis de réglage pour l'axe Y
2 Vis de serrage pour axe Y
3 Réglage excentrique pour l'axe Z
4 Vis de serrage pour outil de bridage / Vis de serrage pour axe Z
5 Réglage excentrique pour l'axe X
6 Vis de serrage pour axe X

5. Technische Daten

5. Technical data

5. Données techniques

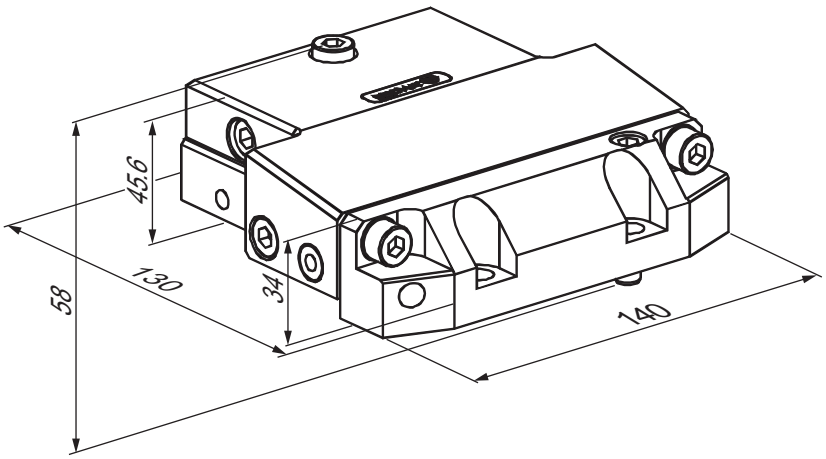

Dimensionen:	Dimensions:	Dimensions :	130×140×45.6 mm
Repetiergenauigkeit:	Repeatability:	Précision de répétabilité :	0.002 mm
Automatisierbar: Ja	Automation possible: yes	Aptitude à l'automatisation : oui	
Aufbauhöhe:	Height:	Hauteur d'assemblage :	58 mm
Max. Zuladung:	Max. loading:	Capacité de charge max. :	15 Kg
Gewicht:	Weight:	Poids :	4.1 Kg

HINWEIS

Die Stützfüsse dürfen weder gelöst noch nachgezogen werden.

NOTICE

Neither loosen nor retighten the support feet.

INDICATION

Les butées ne doivent être ni desserrées ni resserrées.

6. Montage / Inbetriebnahme

Pendelhalter 3D mit den gewünschten Spannelementen (siehe Optionen) verbinden.

Werkstück einspannen und festziehen.

Mit Messuhr die Werkstücklage kontrollieren.
Durch Verdrehen der Einstellexzenter um die Achsen X und Z sowie der Einstellschraube um die Achse Y wird die Lageabweichung des Werkstückes korrigiert.

Vorgehen beim Einstellen:

6. Assembly / commissioning

Attach pendulum holder 3D to the clamping elements (see options) of your choice.

Clamp workpiece, tighten.

Check workpiece position with the dial gauge.
Use the angle adjustment eccentrics around the axis X and Z as well as the adjustment screw around the axis Y to correct any positional deviation of the workpiece.

How to position the workpiece:

6. Montage / Mise en service

Assembler le support oscillant 3D aux éléments de serrage désirés (voir options).

Serrer la pièce et la fixer.

Contrôler la position de la pièce avec un comparateur.
Corriger l'écart de position de la pièce en tournant les excentriques de réglage autour des axes X et Z la vis de réglage autour de l'axe Y.

Procédure de réglage :

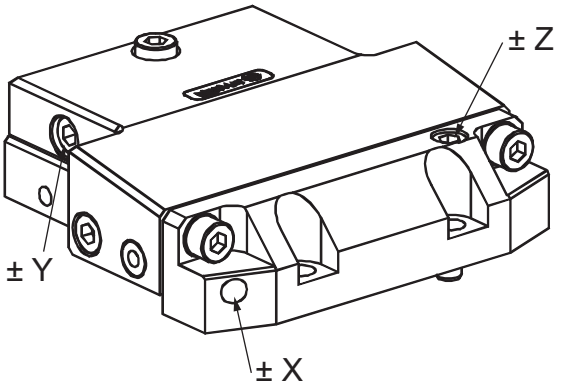

6.1 Justierung um Z-Achse

Befestigungsschrauben (1) leicht lösen, dass die Federkraft der Federringe wirksam bleibt.
Durch Verdrehen der Einstellexzenters (2) wird das Werkstück um die Z-Achse in die gewünschte Lage verschoben (ca. +/- 0,3°).
Nach erfolgter Einstellung die Befestigungsschrauben (1) festziehen.

6.1 Adjustment around Z-axis

Slightly loosen attachment bolts (1) so that the spring power of the spring rings remain operative.
Turn setting screw (2) to move the workpiece into the desired position in the Z-axis (ca. +/- 0,3°).

After positioning, tighten attachment bolts (1).

6.1 Réglage autour de l'axe Z

Desserrer légèrement les vis de serrage (1) de sorte que l'effet de ressort des rondelles élastiques reste actif.
Déplacer la pièce autour de l'axe Z jusqu'à atteindre la position correcte en tournant la réglage excentrique (2) autour de l'axe Z (ca. +/- 0,3°).
Une fois le réglage effectué, serrer les vis de fixation (1).

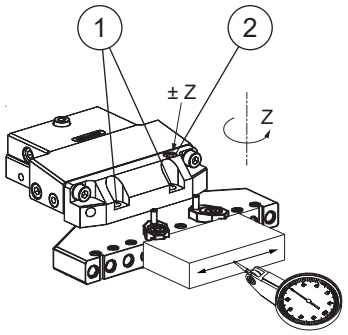

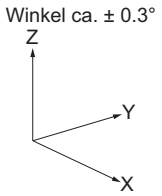

6.2 Justierung um X-Achse

Befestigungsschrauben (2) leicht lösen, dass die Federkraft der Federringe wirksam bleibt.
Durch Verdrehen des Einstellexzenters (1) wird das Werkstück um die X-Achse in die gewünschte Lage verschoben (ca. +/- 0,3°).
Nach erfolgter Einstellung die Befestigungsschrauben (2) festziehen.

6.2 Adjustment around X-axis

Slightly loosen attachment bolts (2) so that the spring power of the spring rings remain operative.
Turn adjustment eccentric (1) to move the workpiece into the desired position around the X-axis (ca. +/- 0,3°).

After positioning, tighten attachment bolts (2).

6.2 Réglage autour de l'axe X

Desserrer légèrement les vis de serrage (2) de sorte que l'effet de ressort des rondelles élastiques reste actif.
Déplacer la pièce autour de l'axe X jusqu'à atteindre la position correcte en tournant la réglage excentriqure (1) (ca. +/- 0,3°).
Une fois la réglage effectué, serrer les vis de fixation (2).

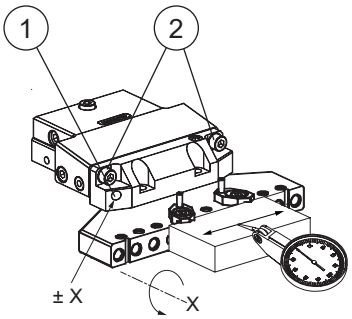

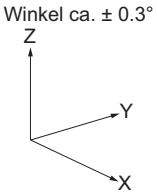

6.3 Justierung um Y-Achse

Klemmschrauben (2) leicht lösen, dass die Federkraft der Federringe wirksam bleibt.
Durch Verdrehen der Einstellschraube (1) wird das Werkstück um die Y-Achse in die gewünschte Lage verschoben (ca. ± 0.3°).
Nach erfolgter Einstellung werden die Klemmschrauben (2) wieder mit 20 Nm festgezogen.

6.3 Adjustment around Y-axis

Slightly loosen attachment bolts (2) so that the spring power of the spring rings remain operative.
Turn adjustment screw (1) to move the workpiece into the desired position around the Y-axis (ca. +/- 0,3°).

After positioning, tighten locking bolts (2) again with 20 Nm.

6.3 Réglage autour de l'axe Y

Desserrer légèrement les vis de serrage (2) de sorte que l'effet de ressort des rondelles élastiques reste actif.
Positionner la pièce autour de l'axe Y en tournant la vis de réglage (1) (app. +/- 0,3°).

Une fois effectué ce réglage, serrer la vis de serrage (2) avec 20 Nm.

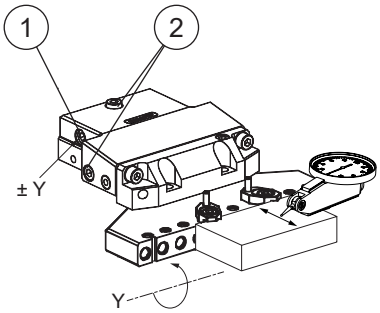

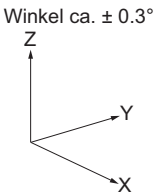

6.4 Anwendungsbeispiele

A Spannen eines UniVise Winkels PalletSet W (1) (Option)

B Spannen eines Schraubstockes PalletSet W (2) (Option)

C Spannen einer Balkenpalette PalletSet W (3) (Option)

6.4 Applications

A To clamp a UniVise square PalletSet W (1) (option).

B To clamp a vise PalletSet W (2) (option).

C To clamp a beam pallet PalletSet W (3) (option).

6.4 Exemples d'utilisaton

A Serrage d'une équerre UniVise PalletSet W (1) (en option)

B Serrage d'un étau PalletSet W (2) (en option)

C Serrage d'une palette à barres PalletSet W (3) (en option)

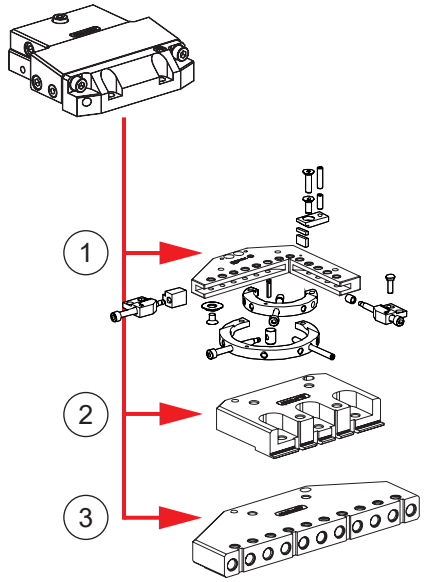

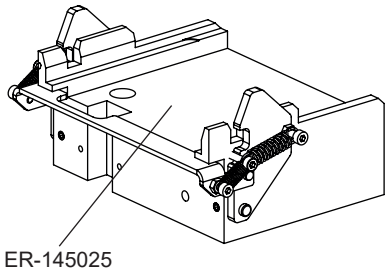

HINWEIS

Falls der Pendelhalter 3D auf einem EROWA Handlinggerät verwendet wird, so ist die Haltevorrichtung PalletSet W, ER-145025 zu verwenden.

NOTICE

If the pendulum holder 3D is used on an EROWA handling device, the holding device PalletSet W, ER-145025 must be used.

INDICATION

Si le support oscillant 3D est utilisé sur un appareil de manutention EROWA, il faut utiliser le support PalletSet W, ER-145025.

7. Wartung

Regelmässige Reinigung des Pendelhalters ohne Demontage.
Bei Beschädigung oder Revision den Pendelhalter 3D zur Reparatur an EROWA senden.

7. Maintenance

Clean the pendulum holder regularly without disassembly.
In case of damage or revision, return the pendulum holder 3D to EROWA for repair.

7. Entretien

Nettoyer le support oscillant 3D régulièrement sans désassemblage.
En cas de dommage ou revision, renvoyer le support oscillant 3D à EROWA pour réparation.

8. Optionen

ER-018936
GripperLink RCS PalletSet W

ER-018937
Balkenpalette PalletSet W

ER-018938
UniVise Winkel PalletSet W

ER-018940
Schraubstock PalletSet W

8. Options

ER-018936
GripperLink RCS PalletSet W

ER-018937
Beam pallt PalletSet W

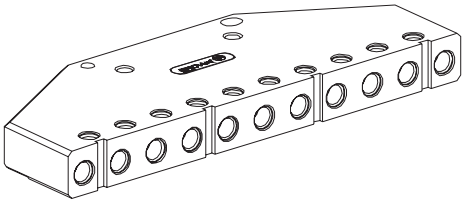

ER-018938
UniVise square PalletSet W

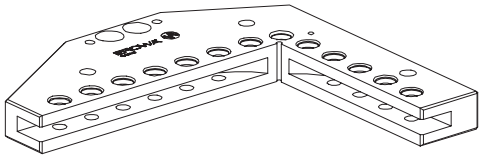

ER-018940
Vise PalletSet W

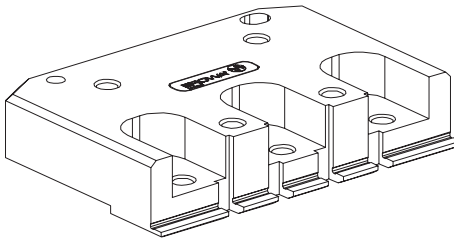

8. Options

ER-018936
GripperLink RCS PalletSet W

ER-018937
Palette à barres PalletSet W

ER-018938
Equerre UniVise PalletSet W

ER-018940
Etau PalletSet W

HINWEIS

Weitere Produkte finden Sie im Gesamtkatalog und auf unserer Webseite www.erowa.com.

NOTICE

More products can be found in our general catalog and on our web-page www.erowa.com.

INDICATION

D'autres produits vous trouvez également au catalogue général et à www.erowa.com.

Ersatzteile

Dieses Teil wird nur als Ganzes geliefert und kann bei Ihrem EROWA Fachhändler bezogen werden.

Spare parts

This part is only available as a unit and can be purchased from your EROWA dealer.

Pièces de rechange

Cette pièce n'est disponible que sous forme d'ensemble complet. Elle est disponible chez votre agent EROWA.

Technischer Support

Für Fragen zu diesem Produkt kontaktieren Sie bitte:
info@erowa.com

Technical support

For questions regarding this product, please contact:
info@erowa.com

Assistance technique

Pour toute question relative à ce produit, veuillez écrire à
info@erowa.com