Reparatur - Kit PowerChuck P / Power-Chuck P mit Sperrring

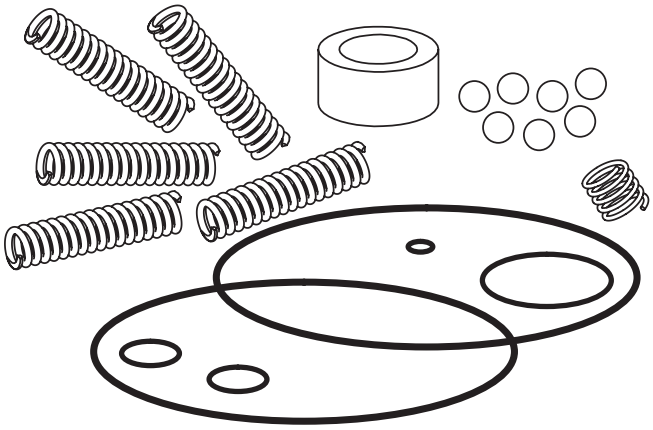

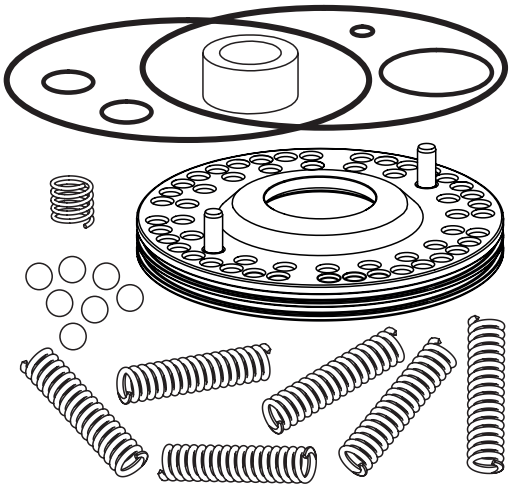

Thema : ***Topic:*** **Sujet:**	EROWA Operating Instruction
Dokumentennummer: ***Document number:*** **Numéro de document:**	DOC-130697-02
Version: ***Version:*** **Version:**	02- DE / EN / FR
Freigabedatum: ***Release date:*** **Date d'approbation:**	08.07.2026

Generelles

Die EROWA AG freut sich über Ihre Investitionsentscheidung für ein EROWA Produkt. Damit Sie es effizient nutzen können, gehört zum Lieferumfang eine ausführliche Dokumentation.

Gerne weisen wir Sie auch auf das bestehende Schulungsangebot hin. Die Teilnahme an einer Produktschulung trägt wesentlich zum sicheren und effizienten Arbeiten mit dem Produkt bei.

Bei der Beantwortung eventueller Fragen zur Anwendung steht Ihnen die EROWA AG oder Ihre EROWA Niederlassung selbstverständlich gerne zur Verfügung.

Alle EROWA Niederlassungen oder Vertretungen finden sie via nachstehend aufgeführten QR-Code, den Short-Link oder per klick auf den QR-Code.

General

It gives us great pleasure that you have decided to invest in an EROWA product. For you to be able to make efficient use of it, a detailed documentation is also supplied.

We are also happy to draw your attention to the existing range of training courses. Participating in a product training course is an essential factor in working with the product safely and efficiently.

EROWA AG or your EROWA subsidiary will of course be happy to answer any questions you may have about the application.

You can find all EROWA branches or agencies via the QR code below, the short link or by clicking on the QR code.

Généralités

EROWA AG vous félicite d'avoir choisi d'investir dans un produit EROWA. La livraison comporte une documentation détaillée qui vous permettra de l'utiliser de manière efficace.

Nous vous signalons également qu'il existe une offre de formation. La participation à une formation au produit contribue grandement à l'efficacité et à la sécurité d'utilisation du produit.

EROWA AG ou votre filiale EROWA se tient bien entendu à votre disposition pour répondre à vos éventuelles questions concernant l'application.

Vous trouverez toutes les succursales ou représentations EROWA via le code QR ci-dessous, le lien court ou en cliquant sur le code QR.

more info:
www.erowa.com/en/contact

Die jeweils aktuellen allgemeinen Verkaufsbedingungen und Hinweise zur Garantie finden sie auf der EROWA Website unter www.erowa.com/de/agb.

The current general terms and conditions of sale can be found on the EROWA website at www.erowa.com/en/gtc.

Les conditions générales de vente actuelles et les informations sur la garantie sont disponibles sur le site web d'EROWA à l'adresse www.erowa.com/fr/cgv.

Symbolerklärung

Das EROWA Produkt wurde nach den allgemein anerkannten Regeln der Technik und dem aktuellen Stand von Wissenschaft und Technik gefertigt. Dennoch gehen von Maschinen Risiken aus, die sich konstruktiv nicht vermeiden lassen. Um dem mit dem EROWA Produkt arbeitenden Personal ausreichend Sicherheit zu gewährleisten, werden zusätzlich Sicherheitshinweise gegeben. Nur wenn diese beachtet werden, ist hinreichende Sicherheit beim Umgang mit dem EROWA Produkt gewährleistet. Bestimmte Textstellen sind besonders hervorgehoben. Die so gekennzeichneten Stellen haben folgende Bedeutung:

Explanation of the symbols

The EROWA Product has been manufactured according to the generally recognized rules of technology and the state of the art of science and technology. Even so, machines involve risks which cannot be avoided by means of design and construction. In order to provide personnel working with the EROWA Product with adequate safety, additional precautions are provided. Adequate safety at work with the EROWA Product can only be ensured if these precautions are being followed. Certain passages have been marked in a particular way. The passages marked in this manner have the following meaning:

Description des symboles utilisés

Le Produit EROWA a été conçu en fonction des règles techniques généralement admises et de l'état actuel des connaissances scientifiques et techniques. Il n'en reste pas moins que toute machine présente nécessairement des risques qui ne peuvent pas être entièrement éliminés par la seule approche conceptuelle. D'où la prescription de consignes de sécurité spécifiques pour assurer une sécurité maximale au personnel travaillant sur le Produit EROWA. Seule l'observation de ces consignes de sécurité permet d'assurer une sécurité suffisante aux personnes dans leurs rapports avec le Produit EROWA. Certains passages ont été mis en évidence. Ils ont les significations suivantes :

GEFAHR	DANGER	DANGER
Steht für eine unmittelbar drohende Gefahr, die zu schweren, irreversiblen Körperverletzungen oder zum Tod führt.	Highlights an immediate thread of danger that will cause serious, irreversible physical injury or death.	Signale un danger qui vous menace directement et qui provoque de graves blessures corporelles ou la mort.

WARNUNG	WARNING	AVERTISSEMENT
Steht für eine möglicherweise gefährliche Situation, die zu schweren Körperverletzungen oder zum Tod führen kann.	Highlights a possible dangerous situation that could cause serious physical injury or death.	Signale une situation potentiellement dangereuse pouvant entraîner la mort ou de graves blessures corporelles.

VORSICHT	CAUTION	ATTENTION
Steht für eine möglicherweise gefährliche Situation, die zu geringfügigen oder mässigen Verletzungen führen kann.	Highlights a possible dangerous situation that could cause minor or moderate injury.	Signale une situation potentiellement dangereuse pouvant entraîner des blessures légères ou modérées.

HINWEIS	*NOTICE*	*INDICATION*
Steht für eine möglicherweise schädliche Situation, bei der das Produkt oder eine Sache in seiner Umgebung beschädigt werden könnte.	Highlights a possible harmful situation in which the product or an object in the vicinity could be damaged.	Signale une situation potentiellement néfaste dans laquelle le produit ou un objet placé à proximité de lui risque d'être endommagé.

WICHTIG	*IMPORTANT*	*IMPORTANT*
Steht für Anwendungshinweise und andere nützliche Informationen.	Highlights information on usage and other useful information.	Signale des consignes d'utilisation et d'autres informations utiles.

Schutzeinrichtungen

GEFAHR

Unvorhersehbare Fehlfunktionen oder fehlerhaftes Material des Produkts (wegfliegen von Teilen), können zu schweren und irreversiblen Körperverletzungen führen.

Die vorhandenen Schutzeinrichtungen sind gemäss der Betriebsanleitung (Werkzeugmaschine) korrekt und konsequent anzuwenden.

Protection devices

DANGER

Unforeseeable malfunctions or faulty material of the product (parts being thrown out) can cause severe and irreversible injury.

The existing protection devices must be used properly and consistently according to the operating instructions (machine tool).

Dispositifs de protection

DANGER

Des dysfonctionnements imprévisibles ou un matériau défectueux dans le produit (pièces qui s'échappent) peuvent entraîner des blessures corporelles lourdes et irrémédiables.

Les dispositifs de protection existants doivent donc être utilisés systématiquement et conformément aux instructions de service (de la machine-outil).

Persönliche Schutzausrüstung

WARNUNG

Unsachgemässe Bedienung, fehlerhafte Manipulation oder fehlerhaftes Material (herunterfallen von Teilen, Lärm) können zu schweren Körperverletzungen führen

Der Bediener ist aufgefordert die vorhandene persönliche Schutzausrüstung (z.B. Schutzbrille, Schutzschuhe und Gehörschutz) korrekt zu tragen.

Personal protective equipment

WARNING

Improper operation, erroneous manipulation or faulty material (falling parts, noise) can lead to serious personal injury.

The operator is requested to properly wear the existing personal protective equipment (e.g., goggles, protective shoes, and hearing protection).

Équipement de protection individuelle

AVERTISSEMENT

Toute utilisation non conforme, manipulation erronée ou matériau défectueux (chutes de pièces, bruit) peut entraîner de lourdes blessures corporelles.

L'opérateur est prié de porter correctement les équipements de protection individuelle existants (lunettes de sécurité, chaussures de sécurité, protection auditive, etc.).

HINWEIS

Die Auswahl und die Prüfung über den Einsatz der einzelnen Schutzausrüstungsgegenstände hat durch den Betreiber zu erfolgen.

NOTICE

The operating company is responsible for the selection and verification of use of the individual protection equipment.

INDICATION

L'exploitant est responsable de la sélection et du contrôle des différents équipements de protection individuelle.

Arbeiten mit Druckluft

WARNUNG

Maximalen Reinigungsdruck beachten.

Zu starkes Abblasen und Lärm mit der Druckluft vermeiden, Gehörschutz tragen.
Gegen Augenverletzungen gut sitzende Schutzbrille tragen (auch Drittpersonen). Gefährdung durch Versprühen von Flüssigkeit und wegfliegenden Spänen, etc.

Müssen Teile beim Abblasen in der Hand gehalten werden, sind geeignete Handschuhe zu tragen.

Working with compressed air

WARNING

Observe the maximum cleaning pressure.

Avoid excessive blowing and noise with compressed air, wear hearing protection.

To avoid eye injuries, wear properly fitting safety glasses (including third parties). Risk of spraying liquid and projection of chips, etc.

If you must hold any parts in your hand while blowing them off, wear suitable gloves.

Travailler avec de l'air comprimé

AVERTISSEMENT

Observer la pression de nettoyage maximale.
Éviter un nettoyage par soufflage et bruit à trop forte pression, porter une protection auditive.
Porter des lunettes de sécurité bien ajuster pour éviter toute blessure des yeux (tierces personnes également). Risque de pulvérisation de liquides et de projection de copeaux, etc.

Si le nettoyage exige de tenir des pièces à la main, porter des gants appropriés.

ER-115749

Reparatur-Kit für PowerChuck P

Verpackungsinhalt überprüfen

1) Viton Dichtung ø 18.5 / 12 × 9 (1x)

2) Kugel ø 8 G20 (7x)

3) Druckfeder
ø 0.90 / 5.40 × 38.0 (52x)

4) Druckfeder
ø 0.50 / 5.30 × 8.0 (1x)

5) O-Ring ø 30 × 1,5 (1x)

6) O-Ring ø 4 × 1,5 (1x)

7) O-Ring ø 11 × 2,5 (2x)

8) O-Ring ø 103 × 2,0 (2x)

ER-115749

Repair kit for PowerChuck P

Check package contents

1) Viton seal ø 18.5 / 12 × 9 (1x)

2) Ball ø 8 G20 (7x)

3) Compression spring
ø 0.90 / 5.40 x 38.0 (52x)

4) Compression spring
ø 0.50 / 5.30 × 8.0 (1x)

5) O-ring ø 30 × 1.5 (1x)

6) O-ring ø 4 × 1.5 (1x)

7) O-ring ø 11 × 2.5 (2x)

8) O-ring ø 103 × 2.0 (2x)

ER-115749

Kit de réparation pour mandrin PowerChuck P

Vérifier l'integralité de la livraison

1) Joint Viton ø 18.5 / 12 × 9 (1x)

2) Bille ø 8 G20 (7x)

3) Ressort
ø 0.90 / 5.40 × 38.0 (52x)

4) Ressort
ø 0.50 / 5.30 × 8.0 (1x)

5) Joint torique ø 30 × 1,5 (1x)

6) Joint torique ø 4 × 1,5 (1x)

7) Joint torique ø 11 × 2,5 (2x)

8) Joint torique ø 103 × 2,0 (2x)

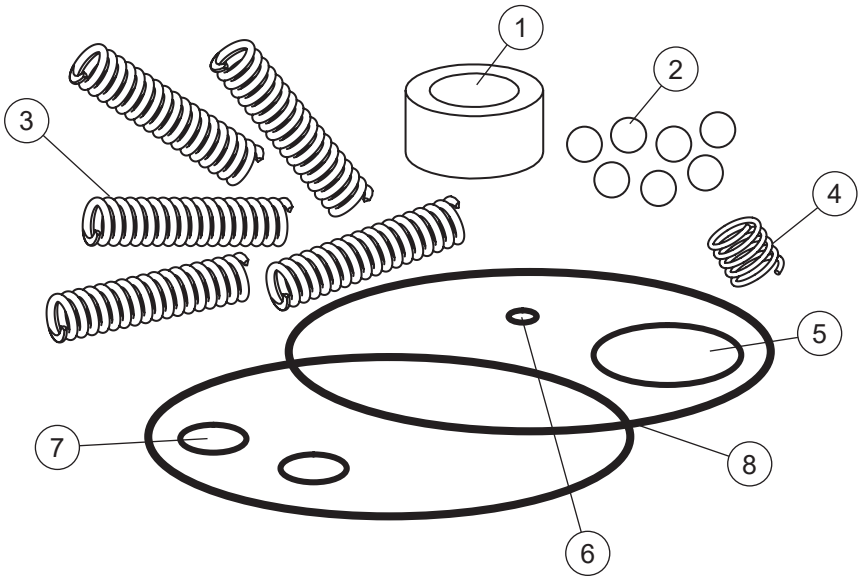

ER-115844

Reparatur-Kit für PowerChuck P mit Sperrring

Verpackungsinhalt überprüfen

1) Viton Dichtung ø 18.5 / 12 × 9 (1x)

2) Kugel ø 8 G20 (7x)

3) Druckfeder
ø 0.90 / 5.40 × 38.0 (52x)

4) Druckfeder
ø 0.50 / 5.30 × 8.0 (1x)

5) O-Ring ø 30 × 1,5 (1x)

6) O-Ring ø 4 × 1,5 (1x)

7) O-Ring ø 11 × 2,5 (2x)

8) O-Ring ø 103 × 2,0 (2x)

9) Sperrring mit eingeklebten Stiften (1x)

ER-115844

Repair kit for PowerChuck P with piston ring

Check package contents

1) Viton seal ø 18.5 / 12 × 9 (1x)

2) Ball ø 8 G20 (7x)

3) Compression spring
ø 0.90 / 5.40 x 38.0 (52x)

4) Compression spring
ø 0.50 / 5.30 × 8.0 (1x)

5) O-ring ø 30 × 1.5 (1x)

6) O-ring ø 4 × 1.5 (1x)

7) O-ring ø 11 × 2.5 (2x)

8) O-ring ø 103 × 2.0 (2x)

9) Piston ring with bonded pins (1x)

ER-115844

Kit de réparation pour mandrin PowerChuck P avec anneau d'arrêt

Vérifier l'integralité de la livraison

1) Joint Viton ø 18.5 / 12 × 9 (1x)

2) Bille ø 8 G20 (7x)

3) Ressort
ø 0.90 / 5.40 × 38.0 (52x)

4) Ressort
ø 0.50 / 5.30 × 8.0 (1x)

5) Joint torique ø 30 × 1,5 (1x)

6) Joint torique ø 4 × 1,5 (1x)

7) Joint torique ø 11 × 2,5 (2x)

8) Joint torique ø 103 × 2,0 (2x)

9) Anneau d'arrêt avec goupilles collées (1x)

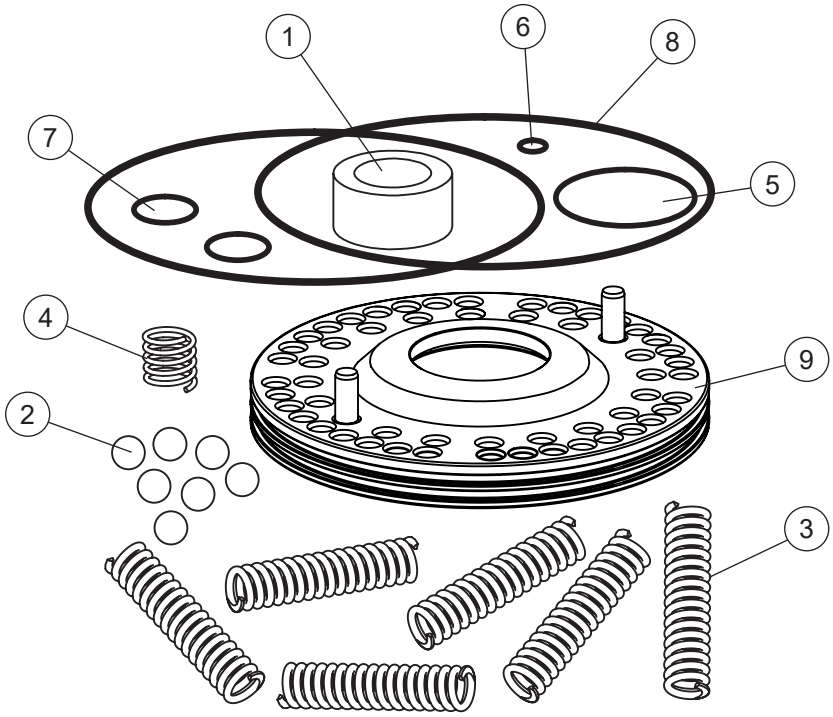

Anwendung (bestimmungsgemässe Verwendung)

EROWA Spannfutter werden verwendet um Werkstückträger und Werkstückspanner zu halten.

Das Reparatur-Kit dient zur Reparatur folgender PowerChuck P :

PowerChuck P ohne Grundplatte
ER-029436, ER-115800

PowerChuck P ø 150 mm
ER-029391, ER-115254

PowerChuck P ø 204 mm
ER-029392, ER-115287

PowerChuck P 158 × 228 mm
ER-115305

PowerChuck P 158 × 198 mm
ER-024312

PowerChuck P 158 × 230 mm
ER-044310

PowerChuck P ø 182 mm
ER-029422, ER-115067

Application (intended purpose)

EROWA chucks are used to hold workpiece carriers and workpiece clamping systems.

The repair kit serves to repair the following PowerChucks P :

PowerChuck P without baseplate
ER-029436, ER-115800

PowerChuck P ø 150 mm
ER-029391, ER-115254

PowerChuck P ø 204 mm
ER-029392, ER-115287

PowerChuck P 158 × 228 mm
ER-115305

PowerChuck P 158 × 198 mm
ER-024312

PowerChuck P 158 × 230 mm
ER-044310

PowerChuck P ø 182 mm
ER-029422, ER-115067

Utilisation (conformément à sa destination)

Les mandrins EROWA sont utilisés pour maintenir le porte-pièce et le dispositif de serrage de pièce.

Le kit de réparation sert à la réparation des mandrins PowerChuck P suivants :

PowerChuck P sans plaque de base
ER-029436, ER-115800

PowerChuck P ø 150 mm
ER-029391, ER-115254

PowerChuck P ø 204 mm
ER-029392, ER-115287

PowerChuck P 158 × 228 mm
ER-115305

PowerChuck P 158 × 198 mm
ER-024312

PowerChuck P 158 × 230 mm
ER-044310

PowerChuck P ø 182 mm
ER-029422, ER-115067

HINWEIS

Wir empfehlen die Überholung der PowerChuck P nach 200'000 Spannzyklen oder nach 3 Jahren.

NOTICE

We recommend an overhaul of the PowerChuck P after 200'000 clamping cycles or after 3 years.

INDICATION

Nous vous recommandons de révisionner les PowerChuck P après 200.000 cycles de bridage ou après 3 ans.

Demontage des PowerChuck P MIT GRUNDPLATTE

4 Gewindestifte (13) lösen und Dichtringhalter (11) entfernen.

Anschliessend 6 Schrauben M10 × 30 lösen (12) und entfernen. (Bild A)

Dismantling of PowerChuck P WITH BASEPLATE

Unscrew the 4 setscrews (13) and remove seal ring holder (11).

Then losen and remove the 6 screws M10 × 30 (12).(Diagram A)

Démontage du PowerChuck P AVEC PLAQUE DE BASE

Desserrer les 4 vis sans tête (13) et enlever la monture du joint d'étanchéité (11).
Deserrer et retirer ensuite les 6 vis M10 × 30 (12) .(figure A)

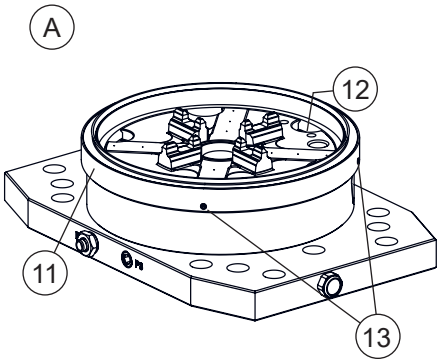

⚠ VORSICHT

Demontage PowerChuck P OHNE GRUNDPLATTE

Siehe Seite 9

⚠ CAUTION

Dissembling PowerChuck P WITHOUT BASEPLATE

See page 9

⚠ ATTENTION

Demontage PowerChuck P SANS PLAQUE DE BASE

Voir page 9

PowerChuck P unter eine Presse, Fräsmaschinenpinole etc. (14) legen (Grundplatte (15) oben) und mit leichtem Druck (P) auf das PowerChuck P drücken. (Der Druck ist nötig, da das PowerChuck P unter Federdruck steht.)

6 Schrauben M8 × 20 (16) lösen und entfernen. (Bild B)

Place PowerChuck P under a press, milling machine quill, etc. (14) with the baseplate (15) facing up, and exert light pressure (P) on the Power Chuck P. (The pressure is necessary because the Power Chuck P itself is under spring pressure.)

Unscrew and remove the 6 M8 × 20 bolts (16). (Diagram B)

Placer le PowerChuck P sous une presse, une broche de fraiseuse, etc. (14) (plaque de base (15) en haut). Appliquer une légère pression (P) sur le PowerChuck P. (La pression est nécessaire parce que le PowerChuck P est soumis à la pression des ressorts.)

Dévisser et enlever les 6 vis M8 × 20 (16). (figure B)

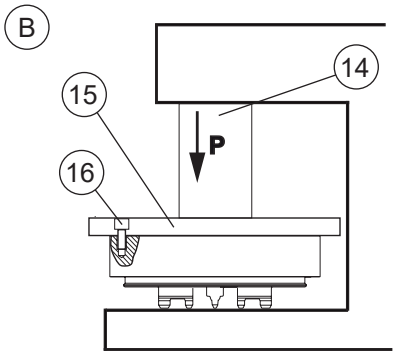

⚠ WARNUNG

Das Spannfutter steht unter Federdruck.

Druck (P) langsam verringern, bis sich die Druckfedern (4) vollständig entspannt haben.

⚠ WARNING

The chuck is under spring pressure

Slowly reduce pressure (P) until the compression springs (4) are completely unstressed.

⚠ AVERTISSEMENT

Le mandrin est soumis à la pression des ressorts.

Réduire lentement la pression (P) jusqu'à ce que les ressorts (4) soient entièrement détendus.

Grundplatte (15) vom Gehäuse (1) abheben und die Druckfedern (4) und den Sperrring (17) entfernen. (Bild C)

Lift baseplate (15) from the casing (1) and remove the compression springs (4) and the locking ring (17). (Diagram C)

Enlever la plaque de base (15) du corps de mandrin (1), puis retirer les ressorts (4) et l'anneau d'arrêt (17). (figure C)

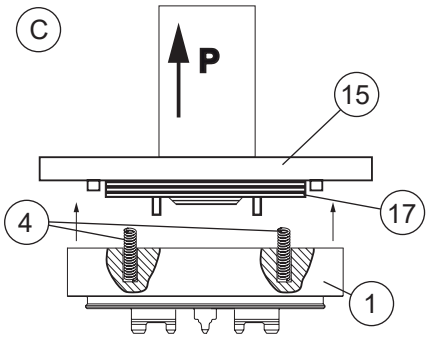

Kugeln (2) aus dem Kugelhalter (3) entfernen. (Bild D)

Remove the bills (2) from the bill holder (3). (Diagram D)

Enlever les billes (2) de la monture de billes (3). (figure D)

D

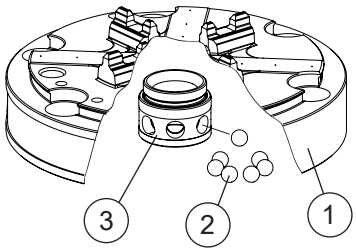

WICHTIG

Der Kugelhalter (3) ist in das Gehäuse (1) eingeleimt und darf nicht demontiert werden.

IMPORTANT

The ball holder (3) is bonded into the casing (1) and must not be dismantled.

IMPORTANT

La monture de billes (3) est collée dans le corps de mandrin (1). Elle ne doit pas être démontée.

Um die Druckfeder (8) und den O-Ring (9) am Luftanschluss P2 zu ersetzen, muss man zuerst den Ventilzylinder (19) entfernen. (Bild E)

To replace compression spring (8) and O-ring (9) on the air connection P2, remove the valve cylinder (19) first. (Diagram E)

Pour remplacer le ressort (8) et le joint torique (9) au rac-cordement pneumatique P2, il faut d'abord enlever la cage de soupape (19). (figure E)

E

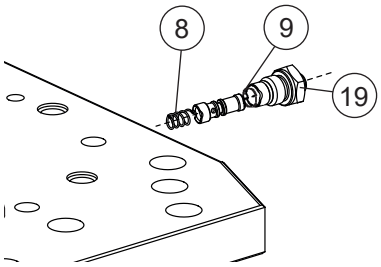

HINWEIS

Nach der Demontage des PowerChuck P müssen alle Einzelteile sauber gereinigt werden.

NOTICE

Once you have dismantled the PowerChuck P, thoroughly clean all the individual parts.

INDICATION

Après le démantèlemant du PowerChuck P, il faut nettoyer tous les pièces individuelles.

Zusammenbau des PowerChuck P MIT GRUNDPLATTE

Nach dem Reinigen des Power-Chuck P Gehäuses und der Grundplatte können die Einzelteile durch diejenigen des Reparatur-Kits ersetzt werden.

Assembling the PowerChuck P WITH BASEPLATE

After cleaning the PowerChuck P case and base plate, the parts can be replaced with those of the repair kit.

Assemblage du PowerChuck P AVEC PLAQUE DE BASE

Après le nettoyage du boîtier et de la plaque de base du Power-Chuck P, les pièces peuvent être remplacées par celles du kit de réparation.

WICHTIG

Zum Einölen der gereinigten Oberflächen ein Montageöl/ Korrosionsschutzspray verwenden.
Zum Einfetten der gereinigten Teile Staburags NBU 12 von Klüber Lubrication oder ein gleichwertiges Montagefett verwenden.

IMPORTANT

Use an assembly oil/ corrosion protection spray to oil the parts.

Use Staburags NBU 12 by Klüber Lubrication or an assembly grease of similar quality to grease the parts.

IMPORTANT

Il faut utiliser un huile de montage/ spray de protection corrosion pour huiler les pièces.
Il faut utiliser Staburags NBU 12 de Klüber Lubrication ou une graisse de montage de qualité similaire pour lubrifier les pièces.

Um den Luftanschluss P2 zu montieren, legt man zuerst die Druckfeder (8) und den Kolben (18) mit dem daran montierten O-Ring (9) in die Bohrung. Danach schraubt man den Ventilzylinder (19) in das Gewinde der Bohrung. (Bild F)

To fit the air connection P2, first place the compression spring (8) and the piston (18) with the O-ring (9) attached into the borehole. Then screw the valve cylinder (19) into the thread of the borehole. (Diagram F)

Pour monter le raccordement pneumatique P2, replacer d'abord le ressort (8) et le piston (18) avec le joint torique (9) dans le trou. Visser ensuite le cage de soupape (19) dans le taraudage. (figure F)

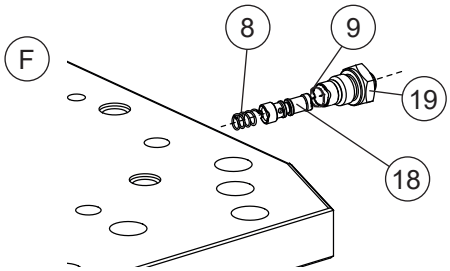

Die 7 Kugeln (2) einfetten und in den Kugelhalter (3) einsetzen. (Bild G)

Grease the 7 balls (2) and insert into the ball holder (3). (Diagram G)

Graisser les 7 billes (2) et les insérer dans la monture de billes. (figure G)

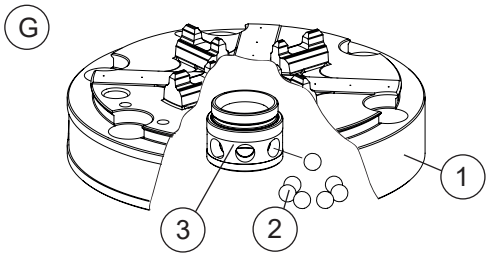

Innenseite des Gehäuses (1) einölen. (Bild H)

52 Druckfedern (4) einfetten und in die dafür vorgesehenen Bohrungen im Gehäuse einsetzen. Die vier Positionen (20) nicht mit Federn bestücken.

Oil the inside of the casing (1). (Diagram H)

Grease the 52 compression springs (4) and insert into their boreholes in the casing. Do not equip the 4 positions (20) with compression springs.

Lubrifier l'intérieur du corps de mandrin (1). (figure H)

Graisser les 52 ressorts (4) et les insérer dans les trous prévus à leur effet dans le corps de mandrin.
Ne pas équiper les quatres positions (20) avec des ressorts.

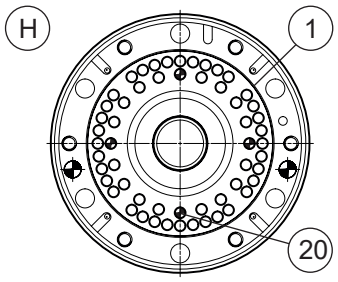

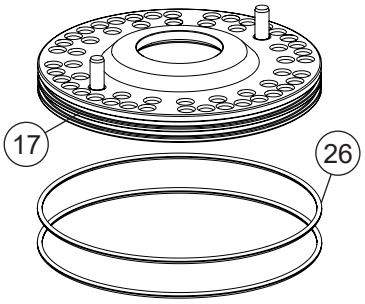

HINWEIS	NOTICE	INDICATION
Die zwei O-Ringe ø 103.0 × 2.0 (26) an dem Sperrring (17) montieren.	Mount the two O-rings ø 103.0 × 2.0 (26) on the locking ring (17).	Monter les deux joints toriques ø 103,0 × 2,0 (26) sur l'anneau d'arrêt (17).

Sperrring (17) einölen und so auf die Federn (4) montieren, bis alle Federn in die dafür vorgesehenen Bohrungen im Sperrring eingreifen. (Bild I)

Oil the locking ring (17) and mount it on the springs (4) in such a way, that all the springs are placed in the boreholes provided for them. (Diagram I)

Lubrifier l'anneau d'arrêt (17). Le monter sur les ressorts (4) de façon que tous les ressorts s'engagent dans les trous correspondants de l'anneau d'arrêt. (figure I)

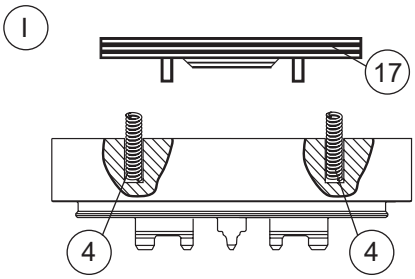

Montage der Grundplatte (15) auf das Gehäuse (1). Positionsstifte (22) einfetten.

Die Auflageflächen (21) vom Gehäuse und der Aufspann-platte (15) nochmals reinigen. Gehäuse (1) mit montiertem Sperrring (17) unter eine Presse, Fräsmaschinenpinole, etc. (14) legen. Grundplatte (15) in der richtigen Position auf den Sperrring (17) legen. (Bild J)

Fitting the baseplate (15) to the casing (1). Apply grease to positioning pins (22).

Again clean the contact surfaces (21) of casing and clamping plate (15).
Place casing (1) with the locking ring (17) attached under a press, milling machine quill, etc. (14). Place baseplate (15) in the right position on the locking ring (17). (Diagram J)

Montage de la plaque de base (15) sur le corps du mandrin (1). Graisser les goupilles de positionnement (22)

Renettoyer les surfaces d'appui (21) du corps de mandrin et de la plaque de serrage (15). Placer le corps de mandrin (1) avec l'anneau d'arrêt (17) monté sous une presse, une broche de fraiseuse, etc. (14). Poser la plaque de base (15) dans sa bonne position sur l'anneau d'arrêt (17). (figure J)

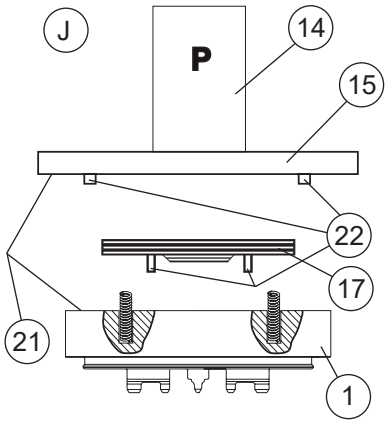

WICHTIG

Um eine möglichst hohe Paral- lelität des PowerChuck P zu erreichen, darf sich absolut kein Schmutz zwischen den beiden Auflageflächen befinden.

Die Positionsstifte (22) müssen in der richtigen Position zu den dafür vorgesehenen Bohrungen (23/24) im Gehäuse (1) und im Sperrring (17) stehen.
(Bild K)

IMPORTANT

In order to achieve the highest possible parallel alignment of the PowerChuck P, absolutely no dirt must be between the two contact surfaces.

The positioning pins (22) must be in the right positions in relation to the relevant boreholes (23/24) in the casing (1) and in the locking ring (17).
(Diagram K)

IMPORTANT

Pour réaliser un parallélisme aussi poussé que possible sur le PowerChuck P, il est indispensable qu'il n'y ait pas de particules solides entre les deux surfaces d'appui.

Les doigts de positionnement (22) doivent se trouver en bonne position par rapport aux trous (23/24) correspondants dans le corps de mandrin (1) et dans l'anneau d'arrêt (17). (figure K)

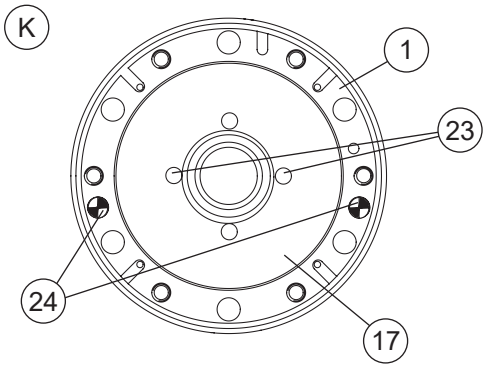

Grundplatte (15) mit leichtem Druck vorsichtig gegen das Gehäuse (1) pressen. Danach mit den 6 Schrauben M8 × 20 (16) die beiden Teile zusammenschrauben (Drehmoment 30 Nm). (Bild L)

Cautiously press baseplate (15) against casing (1) with only light pressure. Then bolt the two parts together with the 6 M8 × 20 bolts (16), tighten them to 30 Nm.
(Diagram L)

En appliquant une légère pression, appuyer prudemment la plaque de base (15) sur le corps du mandrin (1). Visser ensuite l'une sur l'autre avec les 6 vis M8 × 20 (16) à 30 Nm. (figure L)

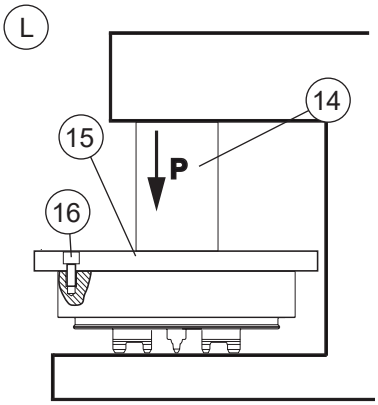

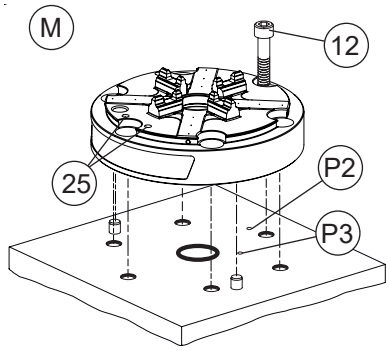

WICHTIG

Bei der Positionierung des PowerChuck P muss beachtet werden, dass sich die Referenzmarken (25) und die Anschlussbohrungen P2 und P3 in der richtigen Lage zueinander befinden. (Bild M)

IMPORTANT

When positioning the PowerChuck P, make sure that reference marks (25) and connection boreholes P2 and P3 are in the right position with reference to each other. (Diagram M)

IMPORTANT

Lors du positionnement du mandrin PowerChuck P, il convient de veiller à ce que les marques de référence (25) et les orifices de raccordement P2 et P3 soient en bonne position les uns par rapport aux autres. (Figure M)

6 Schrauben M10 x 30 einsetzen und mit 45 Nm anziehen (12).

Dichtringhalter (11) montieren und mit den 4 Gewindestiften (13) befestigen. (Bild N)

Insert 6 screws M10 x 30 and tighten with 45 Nm torque (12).

Put seal ring holder (11) into place and attach with the 4 setscrews (13). (Diagram N)

Insérer les 6 vis M10 x 30 et serrer avec 45 Nm (12) .

Monter la monture du joint d'étanchéité (11) et la fixer avec les 4 vis sans tête (13). (figure N)

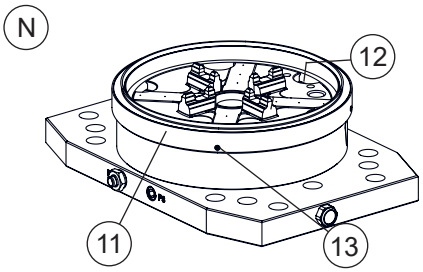

Funktionskontrolle

Um das PowerChuck P mit dem Luftanschluss P2 zu öffnen, braucht es einen Luftdruck von mindestens 6 bar. (Bild O)

Für die Funktionskontrolle beachten Sie die Anweisungen in der Betriebsanleitung Ihres PowerChuck P.

Function check

Opening the PowerChuck P with the air connection P2 requires an air pressure of 6 bar. (Diagram O)

To carry out a function check, please refer to the instructions set out in the Operating Manual of your PowerChuck P.

Contrôle de fonctionnement

Pour ouvrir le PowerChuck P avec le raccordement pneumatique P2; il faut de l'air comprimé à une pression d'au moins 6 bar. (figure O)

Pour le contrôle de fonctionnement, se référer aux prescriptions se trouvant dans les instructions de service du PowerChuck P.

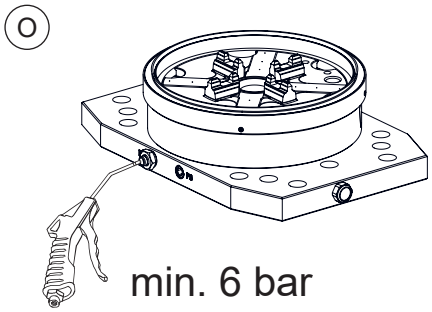

Demontage des PowerChuck P OHNE GRUNDPLATTE

Vor dem Zerlegen muss der Dichtring (6) entfernt werden und der Montagezapfen (25) eingesetzt werden. Anschliessend kann das Futter von der Oberfläche demontiert werden, auf der es montiert ist. (Bild P)

Dismantling of PowerChuck P WITHOUT BASEPLATE

Before dismantling, the seal ring (6) has to be removed and the mounting peg (25) has to be inserted. Following, the chuck needs to be removed from the surface it has been installed. (Diagram P)

Démontage du PowerChuck P SANS PLAQUE DE BASE

Avant le démontage, le joint d'étanchéité (6) doit être retirée, le tenon de montage (25) doit être inséré. Ensuite, le mandrin peut être retiré de la surface où il a été installé. (figure P)

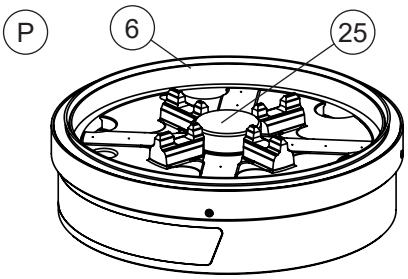

PowerChuck P (1) unter eine Presse, Fräsmaschinenpinoleetc. (14) legen mit der Rückseite nach oben. Mit leichtem Druck (P) auf den Sperrring drücken. (Bild Q)

Der Druck ist nötig, da das PowerChuck P unter Federdruck steht.

Der Montagezapfen (25) hält das gesamte Paket zusammen und kann nun entfernt werden.

Place PowerChuck P (1) under a press, milling machine quill, etc. (14) with the backside facing up. Exert light pressure (P) on the locking ring. (Diagram Q)

The pressure is necessary because the Power Chuck P itself is under spring pressure.

The mounting peg (25) holds the package together and can now be removed.

Placer le PowerChuck P (1) sous une presse, une broche de fraiseuse, etc. (14), posterieur en haut. Appliquer une légère pression (P) sur l'anneau d'arrêt. (figure Q)

La pression est nécessaire parce que le PowerChuck P est soumis à la pression des ressorts.

Le tenon de montage (25) maintient l'ensemble de l'emballage et peut maintenant être retiré.

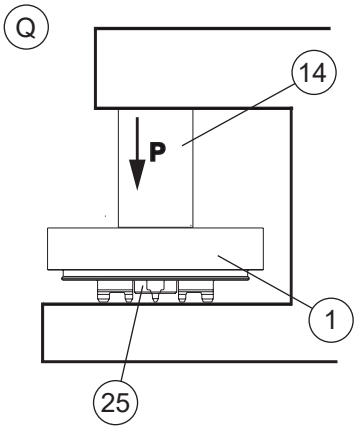

HINWEIS

Der Montagezapfen ist unter Optionen aufgeführt.

NOTICE

The mounting peg is listed under Options.

INDICATION

Le tenon de montage est indiqué sous Options.

⚠ WARNUNG

Das Spannfutter steht unter Federdruck.

Druck (P) langsam verringern, bis sich die Druckfedern (4) vollständig entspannt haben.

⚠ WARNING

The chuck is under spring pressure.

Slowly reduce pressure (P) until the compression springs (4) are completely unstressed.

⚠ AVERTISSEMENT

Le mandrin est soumis à la pression des ressorts.

Réduire lentement la pression (P) jusqu'à ce que les ressorts (4) soient entièrement détendus.

Die Druckfedern (4) und den Sperrring (17) entfernen.
(Bild R)

Remove the compression springs (4) and the locking ring (17). (Diagram R)

Retirer les ressorts (4) et l'anneau d'arrêt (17). (figure R)

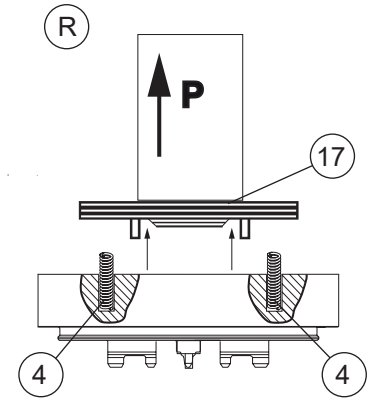

Kugeln (2) aus dem Kugelhalter (3) entfernen. (Bild S)

Remove the bills (2) from the bill holder (3). (Diagram S)

Enlever les billes (2) de la monture de billes (3). (figure S)

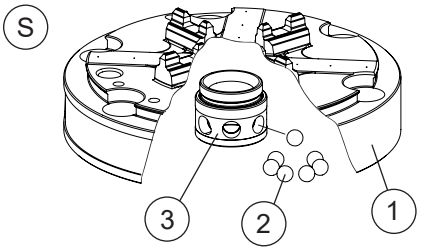

WICHTIG

Der Kugelhalter (3) ist in das Gehäuse (1) eingeleimt und darf nicht demontiert werden.

IMPORTANT

The ball holder (3) is bonded into the casing (1) and must not be dismantled.

IMPORTANT

La monture de billes (3) est collée dans le corps de mandrin (1). Elle ne doit pas être démontée.

HINWEIS

Nach der Demontage des PowerChuck P müssen alle Einzelteile sauber gereinigt werden.

NOTICE

Once you have dismantled the PowerChuck P, thoroughly clean all the individual parts.

INDICATION

Après le démantèlemant du PowerChuck P , il faut nettoyer tous les pièces individuelles.

Zusammenbau des PowerChuck P OHNE GRUNDPLATTE

Nach dem Reinigen des Power-Chuck P Gehäuses und der Grundplatte können die Einzelteile durch diejenigen des Reparatur-Kits ersetzt werden.

Assembling the PowerChuck P WITHOUT BASEPLATE

After cleaning the PowerChuck P case and base plate, the parts can be replaced with those of the repair kit.

Assemblage du PowerChuck P SANS PLAQUE DE BASE

Après le nettoyage du boîtier et de la plaque de base du Power-Chuck P, les pièces peuvent être remplacées par celles du kit de réparation.

WICHTIG

Zum Einölen der gereinigten Oberflächen ein Montageöl/ Korrosionsschutzspray verwenden.

Zum Einfetten der gereinigten Teile Staburags NBU 12 von Klüber Lubrication oder ein gleichwertiges Montagefett verwenden.

IMPORTANT

Use an assembly oil/ corrosion protection spray to oil the parts.

Use Staburags NBU 12 by Klüber Lubrication or an assembly grease of similar quality to grease the parts.

IMPORTANT

Il faut utiliser un huile de montage/ spray de protection corrosion pour huiler les pièces.

Il faut utiliser Staburags NBU 12 de Klüber Lubrication ou une graisse de montage de qualité similaire pour lubrifier les pièces.

Die 7 Kugeln (2) einfetten und in den Kugelhalter (3) einsetzen. (Bild T)

Grease the 7 balls (2) and insert into the ball holder (3). (Diagram T)

Graisser les 7 billes (2) et les insérer dans la monture de billes. (figure T)

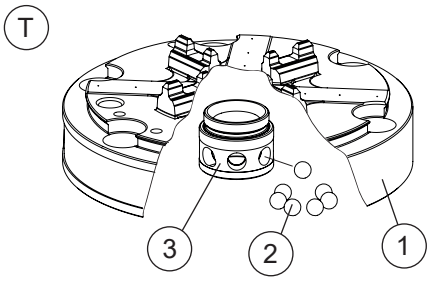

Innenseite des Gehäuses (1) einölen. (Bild U)

52 Druckfedern (4) einfetten und in die dafür vorgesehenen Bohrungen im Gehäuse einsetzen.
Die vier Positionen (20) nicht mit Federn bestücken.

Oil the inside of the casing (1). (Diagram U)

Grease the 52 compression springs (4) and insert into their boreholes in the casing.
Do not equip the 4 positions (20) with compression springs.

Lubrifier l'intérieur du corps de mandrin (1). (figure U)

Graisser les 52 ressorts (4) et les insérer dans les trous prévus à leur effet dans le corps de mandrin. Ne pas équiper les quatres positions (20) avec des ressorts.

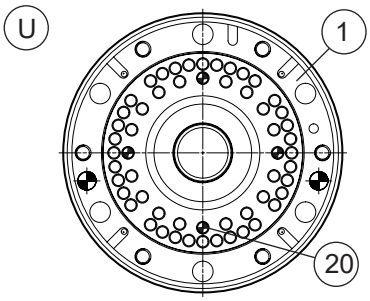

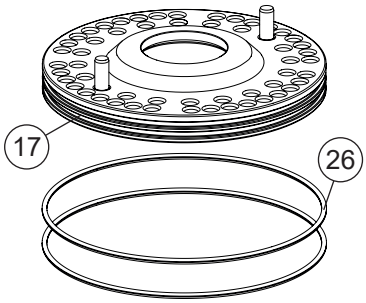

HINWEIS

Die zwei O-Ringe ø 103.0 × 2.0 (26) am Sperrring (17) montieren.

NOTICE

Mount the two O-rings ø 103.0 × 2.0 (26) on the locking ring (17).

INDICATION

Monter les deux joints toriques ø 103.0 × 2.0 (26) sur l'anneau d'arrêt (17).

Sperrring (17) einölen und so auf die Federn (4) montieren, bis alle Federn in die dafür vorgesehenen Bohrungen im Sperrring eingreifen.
(Bild V)

Montage des Sperrrings (17) in das Gehäuse (1).

Positionsstifte (22) einfetten.

Oil the locking ring (17) and mount it on the springs (4) in
such a way, that all the springs are placed in the boreholes
provided for them.
(Diagram V)

Fitting the locking ring (17) in the casing (1).

Apply grease to positioning pins (22).

Lubrifier l'anneau d'arrêt (17). Le monter sur les ressorts (4) de façon que tous les ressorts s'engagent dans les trous correspondants de l'anneau d'arrêt.
(figure V)

Montage de la bague de blockage (17) dans le corps du mandrin (1).

Graisser les goupilles de positionnement (22).

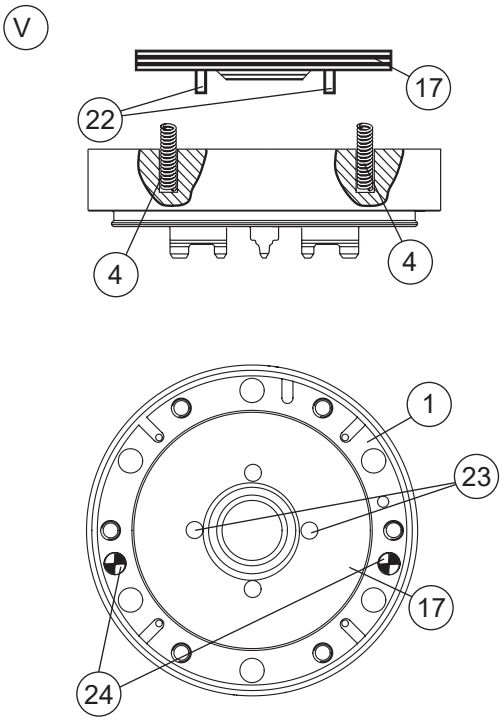

WICHTIG

Die Positionsstifte (22) müssen in der richtigen Position zu den dafür vorgesehenen Bohrungen (23/24) im Gehäuse (1) und im Sperrring (17) stehen.

IMPORTANT

The positioning pins (22) must be in the right positions in relation to the relevant boreholes (23/24) in the casing (1) and in the locking ring (17).

IMPORTANT

Les doigts de positionnement (22) doivent se trouver en bonne position par rapport aux trous (23/24) correspondants dans le corps de mandrin (1) et dans l'anneau d'arrêt (17).

Gehäuse (1) mit montiertem Sperrring (17) unter eine Presse, Fräsmaschinenpinole, etc. (14) legen.
(Bild W)

Auf richtige Position des Sperrrings (17) achten.

Sperrring (17) mit leichtem Druck vorsichtig gegen das Gehäuse (1) pressen.

Den Montagezapfen (25) wieder einsetzen.

Place casing (1) with the locking ring (17) attached under a press, milling machine quill, etc. (14).
(Diagram W)

Pay attention to the right position of the locking ring (17).

Cautiously press the locking ring (17) against the casing (1) with only light pressure.

Then insert the mounting peg (25) again.

Placer le corps du mandrin (1) avec l'anneau d'arrêt (17) monté sous une presse, une broche de fraiseuse, etc.(14).
(figure W)

Faire attention concernant la bonne position de l'anneau d'arrêt (17).

En appliquant une légère pression, appuyer prudemment la bague de blockage (17) dans le corps du mandrin (1).

Puis ajouter de nouveau le tenon de montage (25).

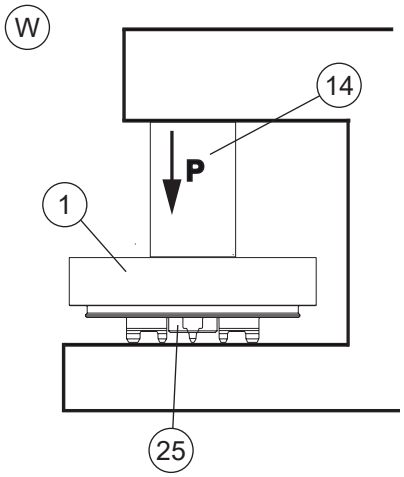

Das Futter kann wieder auf die entsprechende Oberfläche montiert werden mittels der 6 Schrauben M10 x 30 (12).

Drehmoment 45 Nm
(Bild X)

The chuck can be placed again on the corresponding surface with the 6 M10 × 30 bolts (12).

Tighten them to 45 Nm.
(Diagram X)

Le mandrin peut être remonté sur la surface correspondante à l'aide des 6 vis M10 × 30 (12).

Couple de serrage 45 Nm.
(figure X)

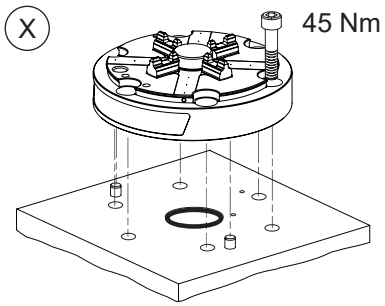

Dichtringhalter (11) montieren und mit den 4 Gewindestiften (13) befestigen.

(Bild Y)

Put seal ring holder (11) into place and attach with the 4 setscrews (13).

(Diagram Y)

Monter la monture du joint d'étanchéité (11) et la fixer avec les 4 vis sans tête (13).
(figure Y)

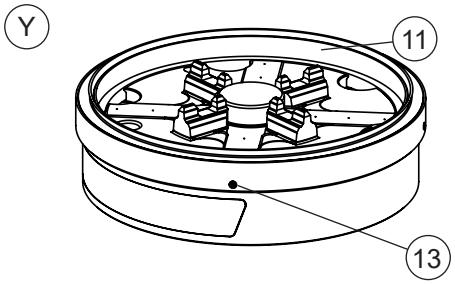

Optionen:

ER-035014
Montagezapfen

Options:

ER-035014
Mounting peg

Options :

ER-035014
Tenon de montage

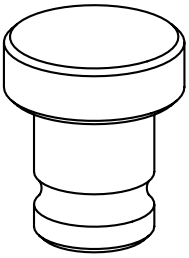

WICHTIG

Weitere Produkte finden Sie im Gesamtkatalog und auf unserer Webseite www.erowa.com.

IMPORTANT

More products can be found in our general catalog and on our web-page www.erowa.com.

IMPORTANT

D'autres produits vous trouvez également au catalogue général et à www.erowa.com.

Ersatzteile

Dieses Teil wird nur als Ganzes geliefert und kann bei Ihrem EROWA Fachhändler bezogen werden.

Spare parts

This part is only available as a unit and can be purchased from your EROWA dealer.

Pièces de rechange

Cette pièce n'est disponible que sous forme d'ensemble complet. Elle est disponible chez votre agent EROWA.

Technischer Support

Für Fragen zu diesem Produkt kontaktieren Sie bitte:
techsupport@erowa.com

Technical support

For questions regarding this product, please contact:
techsupport@erowa.com

Assistance technique

Pour toute question relative à ce produit, veuillez écrire à
techsupport@erowa.com